شماره تماس : ۳۳۹۷۰۱۴۸-۰۲۱
تلفن همراه : ۰۹۱۲۱۳۹۱۱۵۰
www.famsanat.com

فرا صنعت

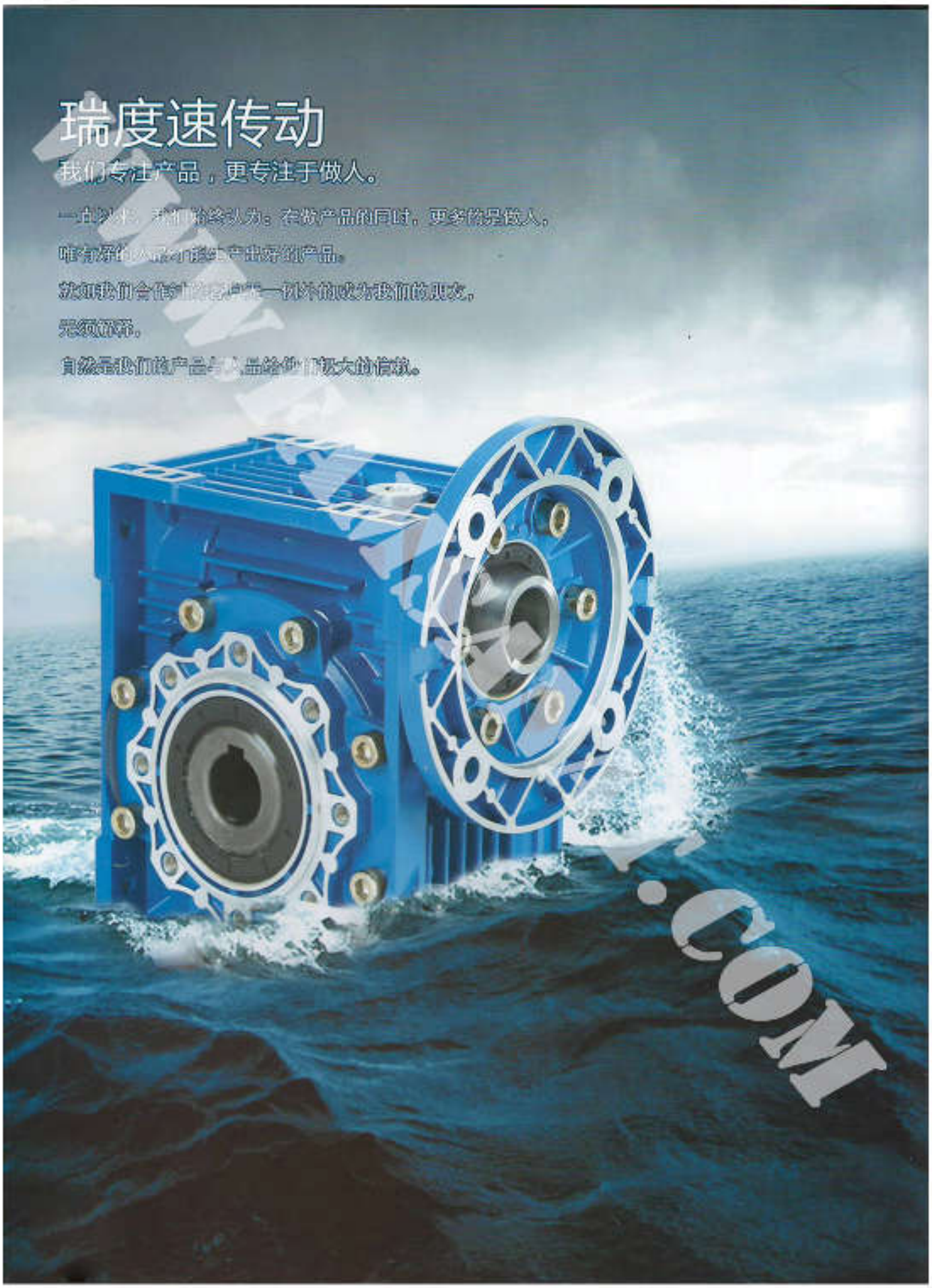

شماره تماس : ۰۲۱-۳۳۹۷۰۱۴۸
تلفن همراه : ۰۹۱۲۱۳۹۱۱۵۰
www.famsanat.com

فرا صنعت

Product Picture

NMRV

NMRV
(for servo motor)

NRV..F

NRV..VS

NRV

NMRV..F

NMRV..VS

NMRV+NMRV

WWW.FAMSANAT.COM

شماره تماس : ۰۲۱-۳۳۹۷۰۱۴۸
تلفن همراه : ۰۹۱۲۱۳۹۱۱۵۰
www.famsanat.com

فرا صنعت

Aluminum casting

WWW.FAMSANAT.COM

شماره تماس : ۰۲۱-۳۳۹۷۰۱۴۸
تلفن همراه : ۰۹۱۲۱۳۹۱۱۵۰
www.famsanat.com
فرا صنعت

1. Products Structure

2. Model Instruction

2.1 NMRV Model

NMRV-063-30-VS-F1(FA)-AS-80B5-0.75kW-B3			
NMRV	蜗轮减速器 Worm Reducer		
NRV	蜗轮减速器 (配接输入轴) Worm Reducer (With input shaft)		
063	蜗轮减速器中心距 Center Dictance		
30	减速比 Reduction ratio		
VS	双向输入轴 Double input shaft	F1(FA)	输出法兰位置及型号 Output flange
AS	单向输入轴 Single output shaft	AB	双向输出轴 Double output shaft
PAM	电机连接 Electrical motor connection	80B5	电机机座号和安装结构形式 Motor mounting facility
0.75kW	电机功率 Electric motor power	B3	安装方位 Mounting position

WWW.FAMSANAT.COM

شماره تماس : ۰۲۱-۳۳۹۷۰۱۴۸
تلفن همراه : ۰۹۱۲۱۳۹۱۱۵۰
www.famsanat.com
فرا صنعت

2.2 Directions of input shaft & output flange

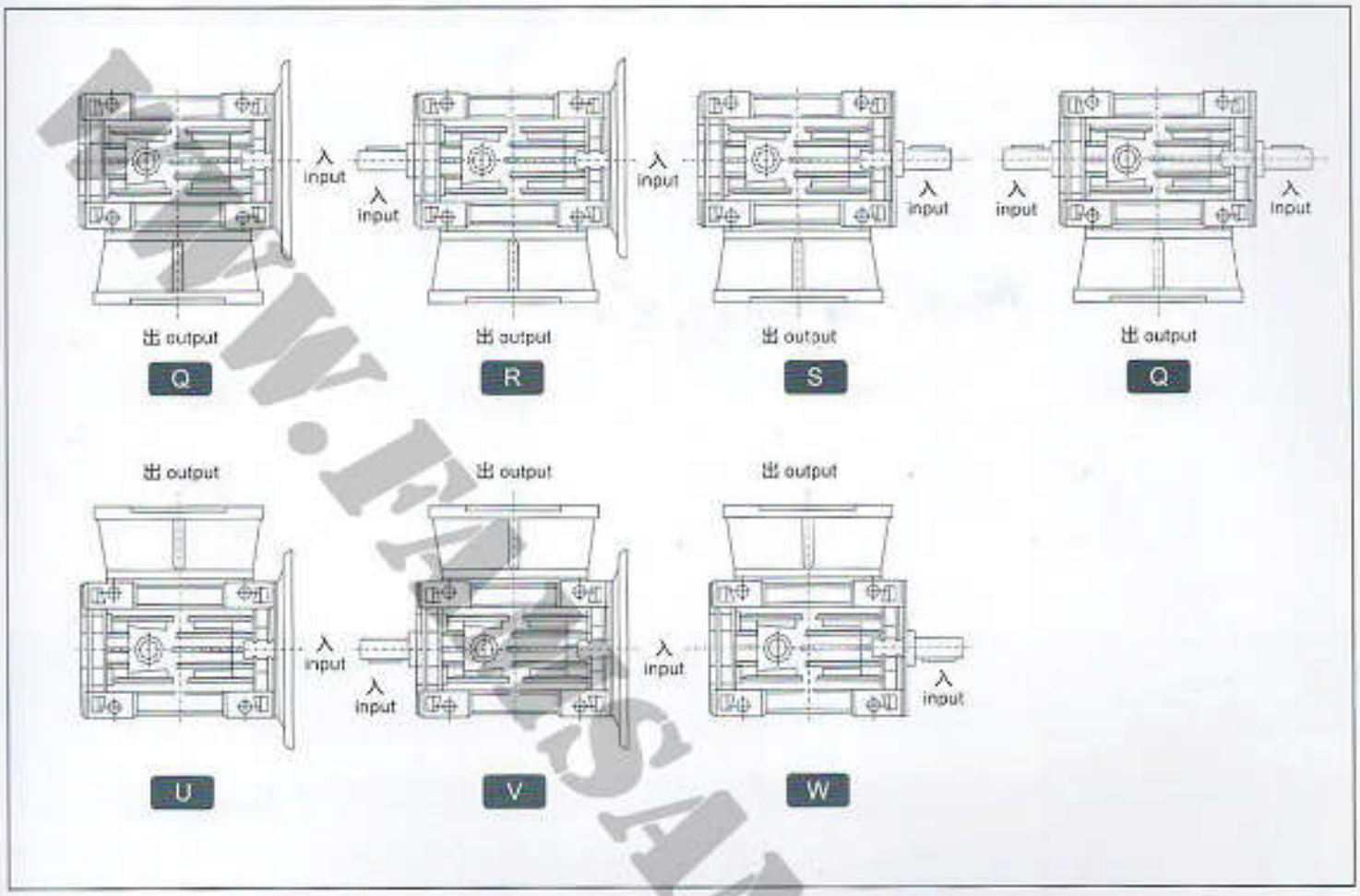

2.3 Single Step Mounting Positions

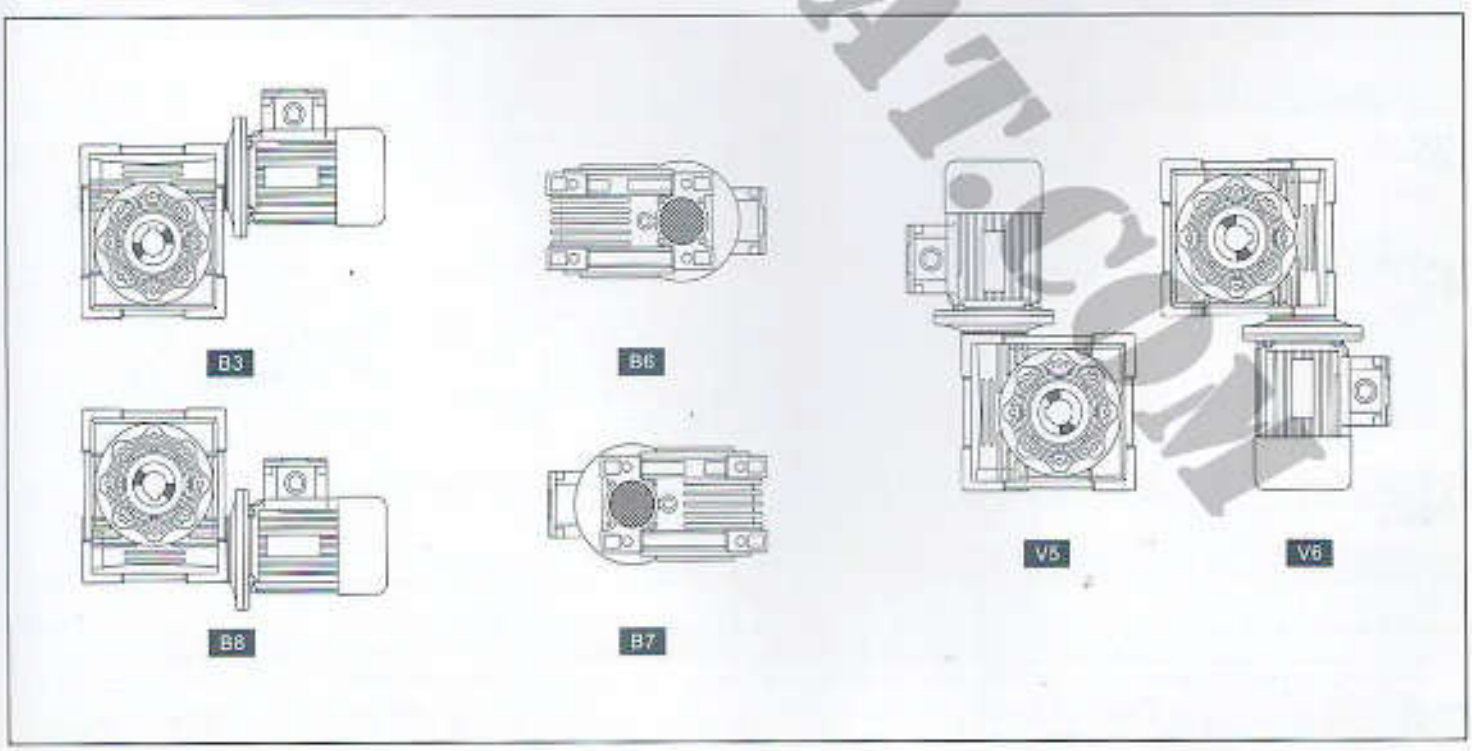

WWW.FAMSANAT.COM

شماره تماس : ۰۲۱-۳۳۹۷۰۱۴۸
تلفن همراه : ۰۹۱۲۱۳۹۱۱۵۰
www.famsanat.com
فرا صنعت

3. Mounting dimensions

3.1 Single Step Worm Gear Reducer

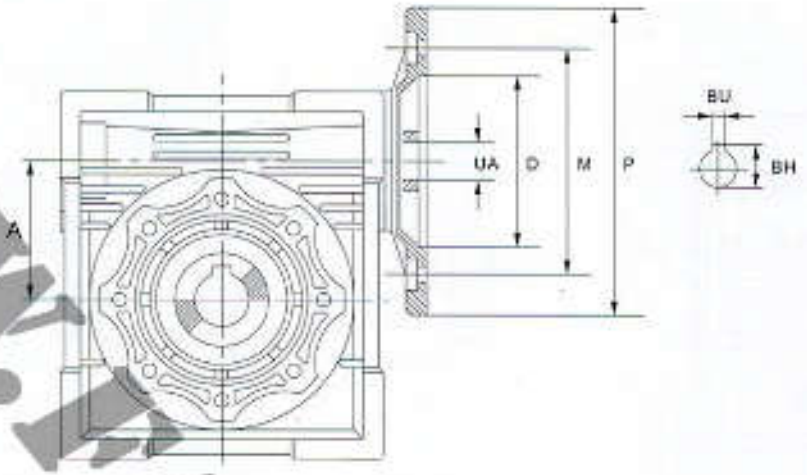

Motor Input Flange

中心距 Center Distance A	电机法兰 Motor Flange PAM / IEC	D	M	P	BU	BH	输入轴孔直径 UA The Hole Diameter of Shaft 传动比i Transmission Ratio 7.5	10	15	20	25	30	40	50	60	80	100
25	56B14	50	85	80	3	10.4	9	9	9	9	–	9	9	9	9	–	–
30	63B5	95	115	140	4	12.8	11	11	11	11	11	11	11	11	–	–	–
	63B14	60	75	90													
	56B5	80	100	120	3	10.4	9	9	9	9	9	9	9	9	9	9	–
	56B14	50	85	80													
40	71B5	110	130	160	5	16.3	14	14	14	14	14	14	14	–	–	–	–
	71B14	70	95	105													
	63B5	95	115	140	4	12.8	–	–	11	11	11	11	11	11	11	11	–
	63B14	60	75	90													
	56B5	80	100	120	3	10.4	–	–	–	–	–	–	9	9	9	9	
50	80B5	130	165	200	6	21.8	19	19	19	19	19	19	–	–	–	–	–
	80B14	80	100	120													
	71B5	110	130	160	5	16.3	–	14	14	14	14	14	14	14	14	14	–
	71B14	70	85	105													
	63B5	95	115	140	4	12.8	–	–	–	–	–	–	11	11	11	11	11
63	90B5	130	165	200	8	27.3	24	24	24	24	24	24	–	–	–	–	–
	90B14	95	115	140													
	80B5	130	165	200	6	21.8	–	–	19	19	19	19	19	19	19	–	–
	80B14	80	100	120													
	71B5	110	130	160	5	16.3	–	–	–	–	–	–	14	14	14	14	14
	71B14	70	85	105													
75	100/112B5	180	215	250	8	31.3	28	28	28	–	–	–	–	–	–	–	–
	100/112B14	110	130	160													
	90B5	130	165	200	8	27.3	–	24	24	24	24	24	24	–	–	–	–
	90B14	95	115	140													
	80B5	130	165	200	6	21.8	–	–	–	–	19	19	19	19	19	19	19
	80B14	80	100	120													
90	100/112B5	180	215	250	8	31.3	28	28	28	28	28	28	–	–	–	–	–
	100/112B14	110	130	160													
	90B5	130	165	200	8	27.3	–	–	–	24	24	24	24	24	24	–	–
	90B14	95	115	140													
	80B5	130	165	200	6	21.8	–	–	–	–	–	–	–	19	19	19	19
	80B14	80	100	120													
110	132B5	230	265	300	10	41.1	38	38	38	38	–	–	–	–	–	–	–
	100/112B5	180	215	250	8	31.3	–	28	28	28	28	28	28	28	28	–	–
	90B5	130	165	200	6	27.3	–	–	–	–	–	–	24	24	24	24	24
130	132B5	230	265	300	10	41.1	38	38	38	38	38	38	38	–	–	–	–
	100/112B5	180	215	250	8	31.3	–	–	–	–	28	28	28	28	28	28	28
150	160B5	250	300	350	12	45.3	42	42	42	42	42	–	–	–	–	–	–
	132B5	230	265	300	10	41.3	–	–	–	38	38	38	38	38	38	–	–
	100/112B5	180	215	250	8	31.3	–	–	–	–	–	–	–	28	28	28	28

www.FAMSANAT.COM

شماره تماس : ۰۲۱-۳۳۹۷۰۱۴۸
تلفن همراه : ۰۹۱۲۱۳۹۱۱۵۰
www.famsanat.com

فرا صنعت

3. Dimensions of gear box

NMRV025

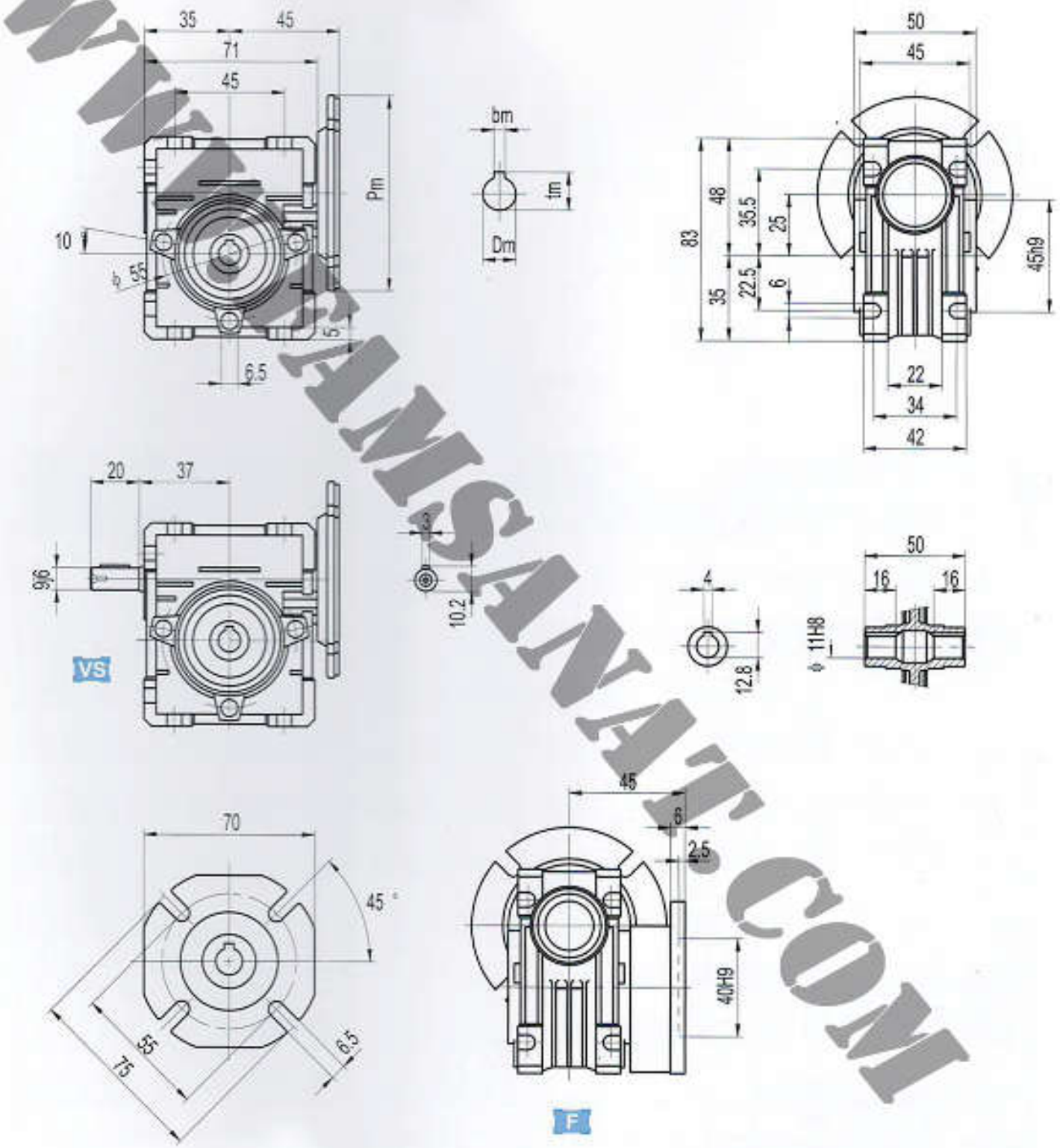

WWW.FAMSANAT.COM

* Weight without motor:0.7kg
* input size (Pm, Dm, bm, tm)

شماره تماس : ۰۲۱-۳۳۹۷۰۱۴۸
تلفن همراه : ۰۹۱۲۱۳۹۱۱۵۰
www.famsanat.com

فرا صنعت

NMRV030

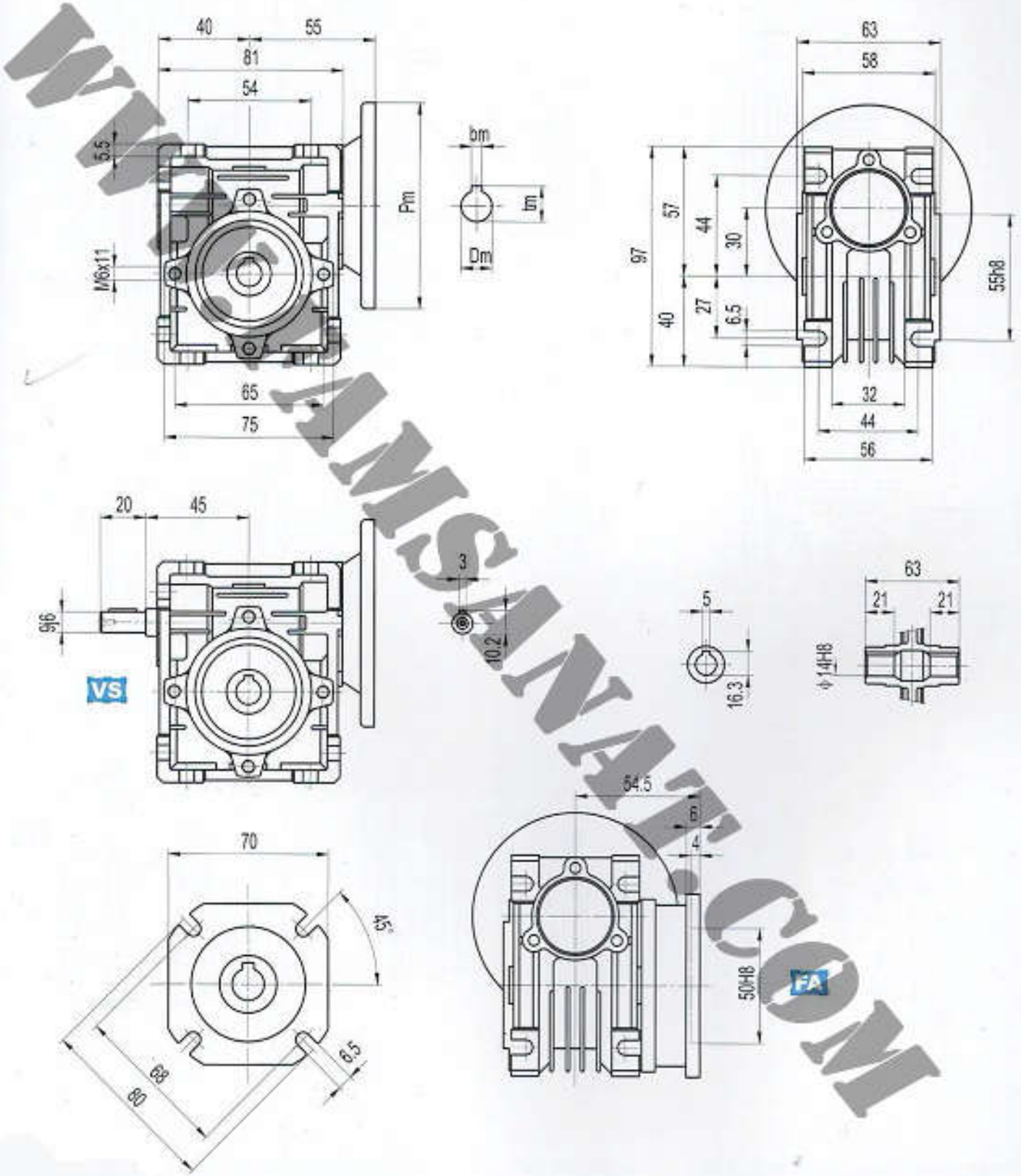

WWW.FAMSANAT.COM

* Weight without motor:1.2kg
* input size (Pm, Dm, bm, tm)

شماره تماس : ۰۲۱-۳۳۹۷۰۱۴۸
تلفن همراه : ۰۹۱۲۱۳۹۱۱۵۰
www.famsanat.com

فرا صنعت

NMRV040

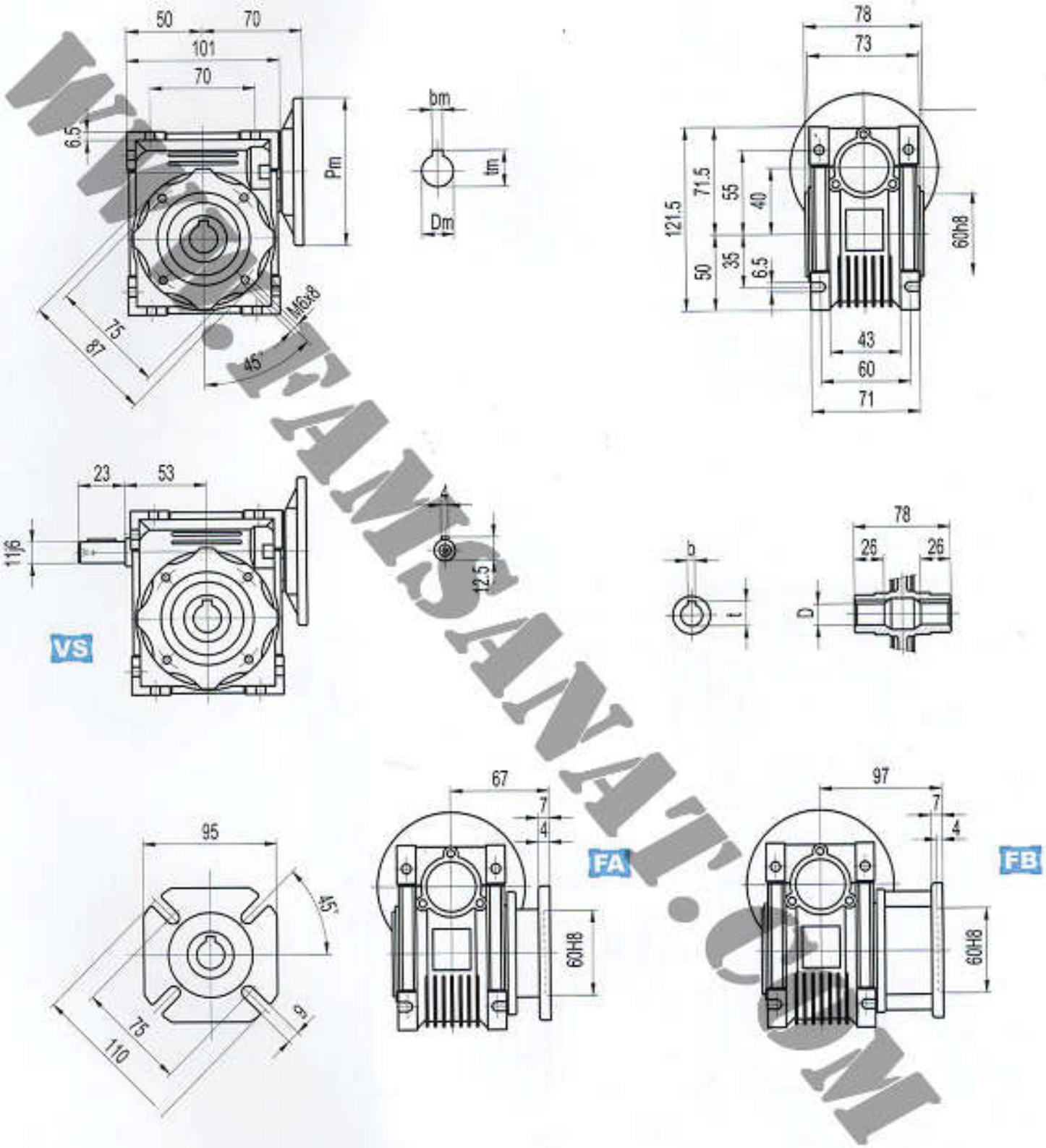

输出/Output		
D H8	b	t
18 (19)	6 (6)	20.8 (21.8)

(..)Only on request
* Weight without motor:2.3kg
* input size (Pm, Dm, bm, tm)

WWW.FAMSANAT.COM

شماره تماس : ۰۲۱-۳۳۹۷۰۱۴۸
تلفن همراه : ۰۹۱۲۱۳۹۱۱۵۰
www.famsanat.com

فرا صنعت

NMRV050

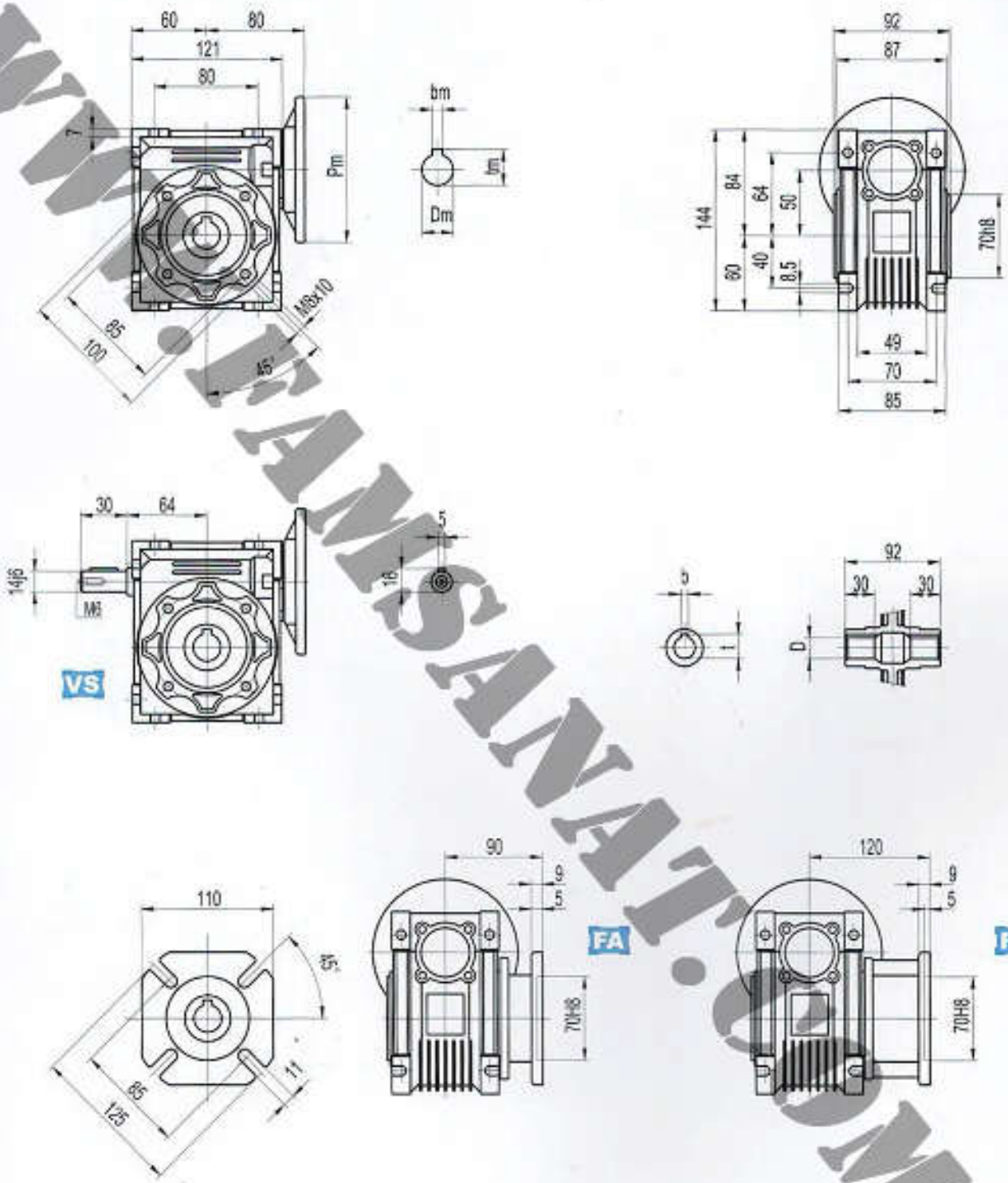

WWW.FAMSANAT.COM

输出/Output		
D H8	b	t
25 (24)	8 (8)	28.3 (27.3)

(..)Only on request
* Weight without motor:3.5kg
* input size (Pm, Dm, bm, tm)

شماره تماس : ۰۲۱-۳۳۹۷۰۱۴۸
تلفن همراه : ۰۹۱۲۱۳۹۱۱۵۰
www.famsanat.com

فرا صنعت

NMRV063

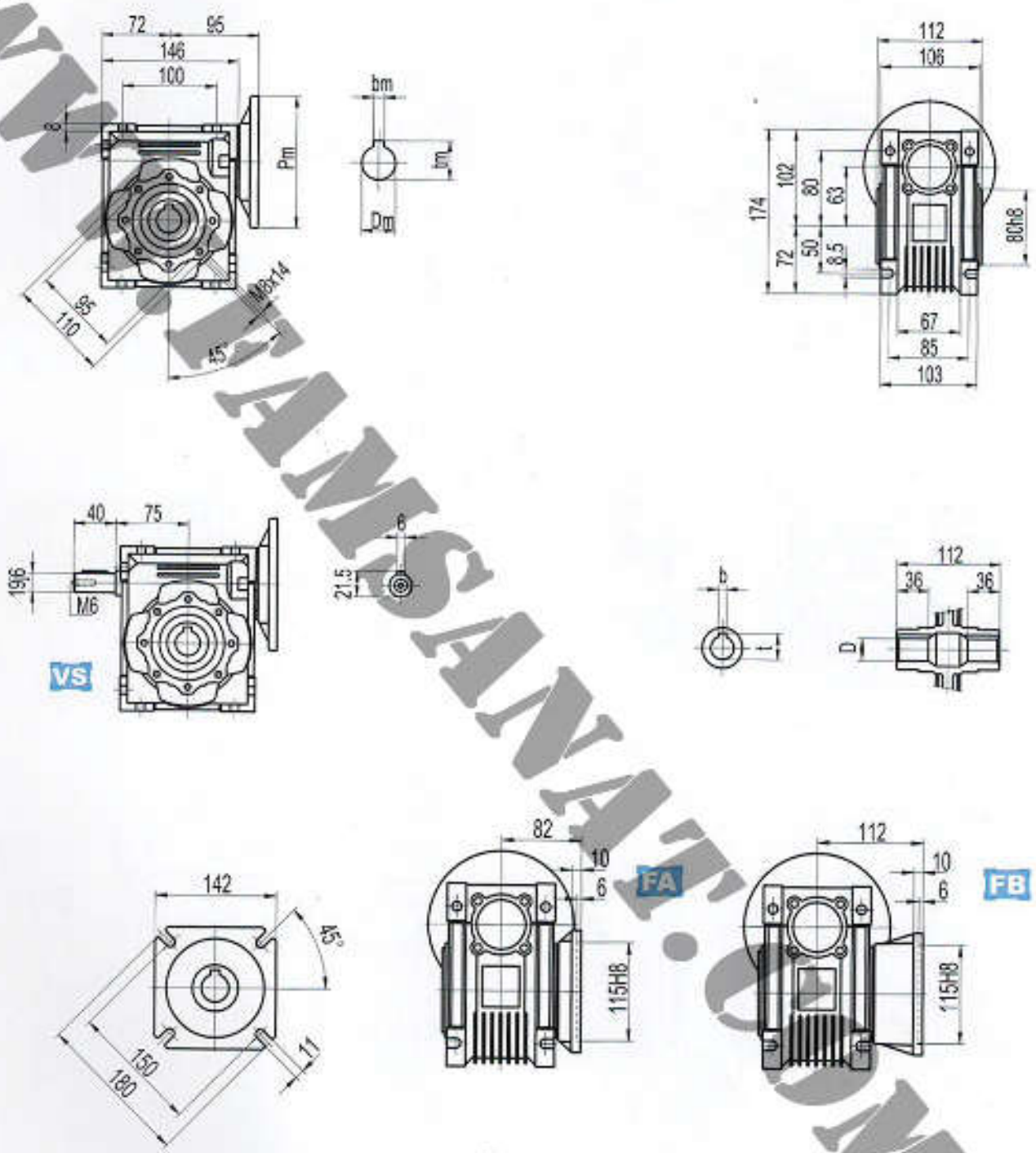

输出/Output		
D H8	b	t
25 (28)	8 (8)	28.3 (31.3)

(..)Only on request
* Weight without motor:6.2kg
* input size (Pm, Dm, bm, tm)

WWW.FAMSANAT.COM

شماره تماس : ۰۲۱-۳۳۹۷۰۱۴۸
تلفن همراه : ۰۹۱۲۱۳۹۱۱۵۰
www.famsanat.com

فرا صنعت

NMRV075

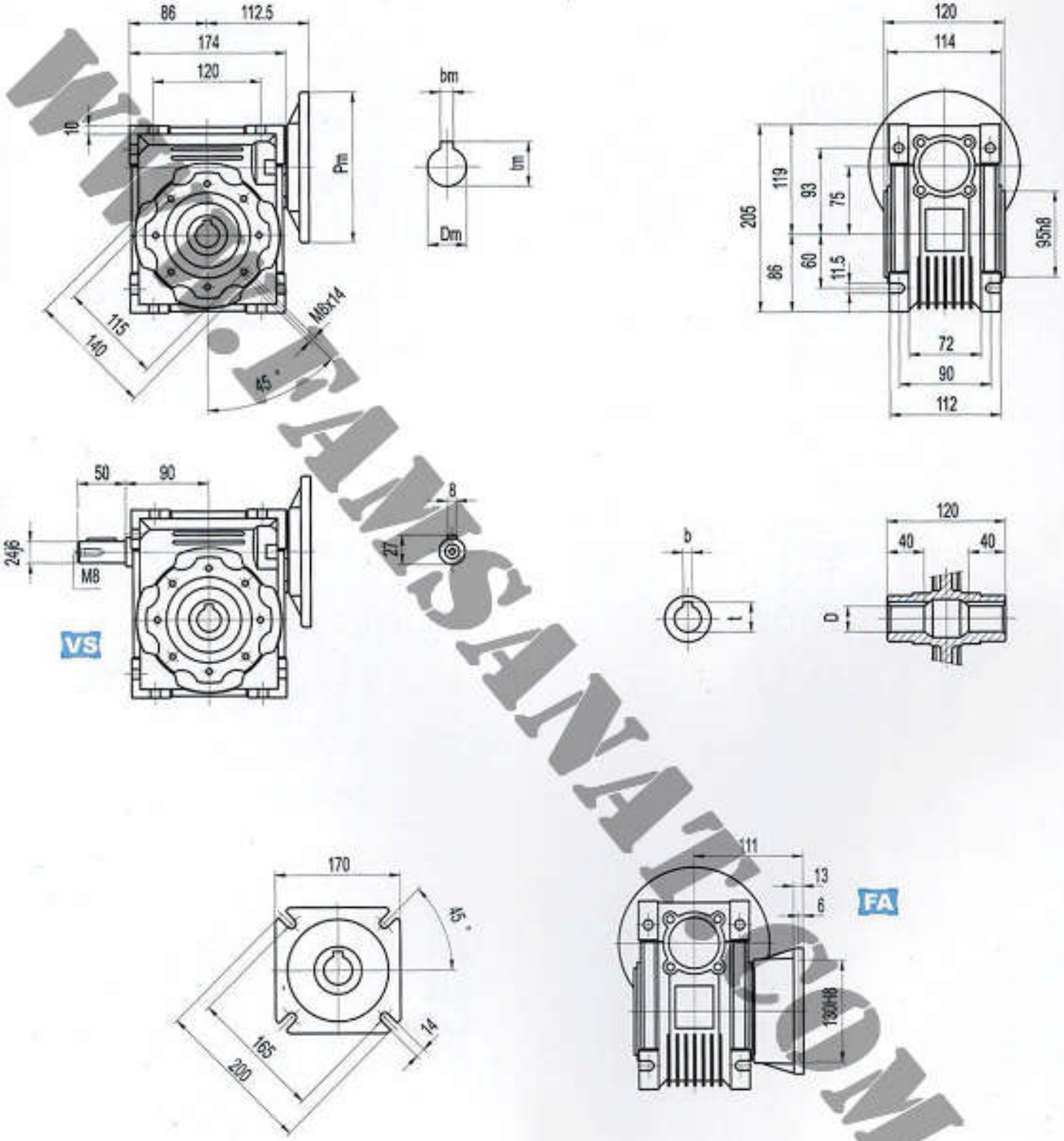

输出 /Output		
D H8	b	t
28 (35)	8 (10)	31.3 (38.3)

(..)Only on request
* Weight without motor:9kg
* input size (Pm, Dm, bm, tm)

WWW.FAMSANAT.COM

شماره تماس : ۰۲۱-۳۳۹۷۰۱۴۸
تلفن همراه : ۰۹۱۲۱۳۹۱۱۵۰
www.famsanat.com

فرا صنعت

NMRV090

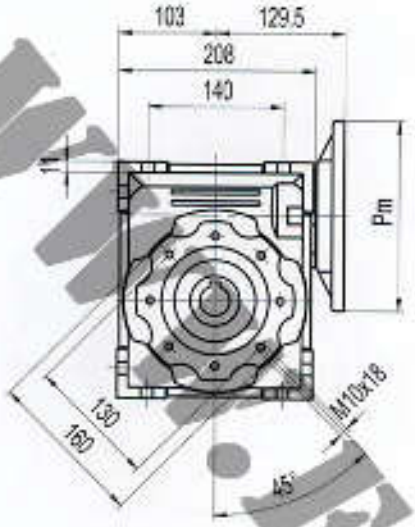

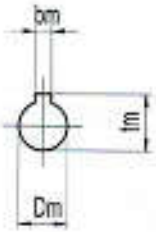

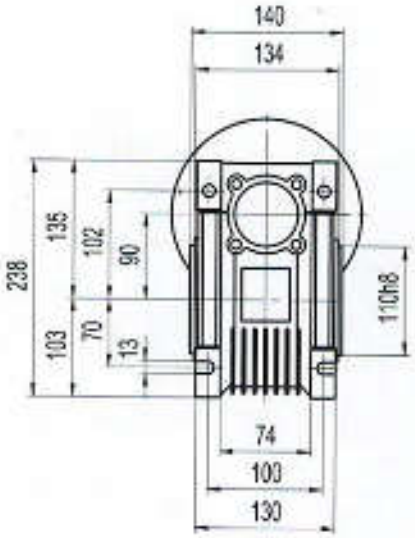

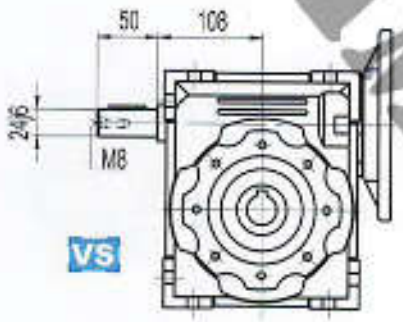

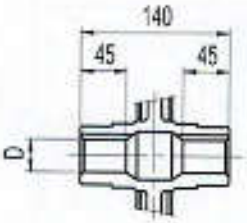

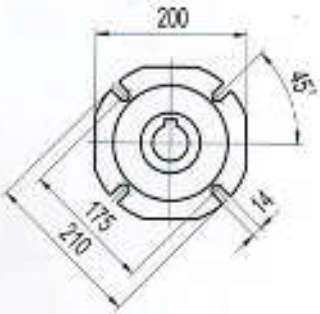

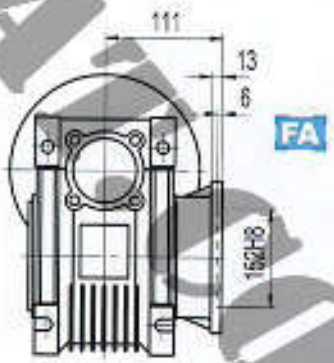

输出/Output		
D H8	b	t
35 (38)	10 (10)	38.3 (41.3)

(..)Only on request
* Weight without motor:13kg
* input size (Pm, Dm, bm, tm)

WWW.FAMSANAT.COM

شماره تماس : ۰۲۱-۳۳۹۷۰۱۴۸
تلفن همراه : ۰۹۱۲۱۳۹۱۱۵۰
www.famsanat.com

NMRV110

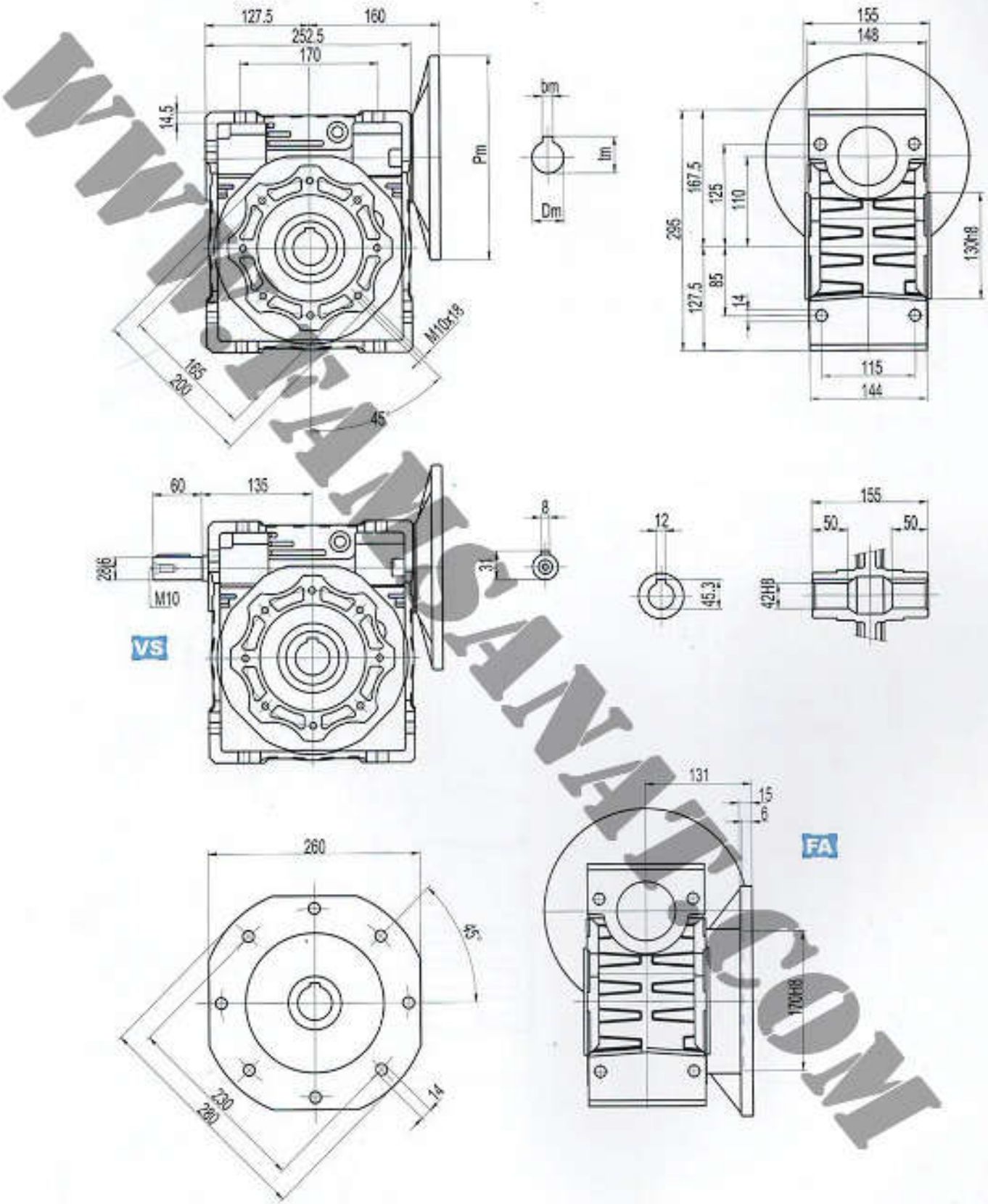

WWW.FAMSANAT.COM

* Weight without motor:35kg
* input size (Pm, Dm, bm, tm)

شماره تماس : ۰۲۱-۳۳۹۷۰۱۴۸
تلفن همراه : ۰۹۱۲۱۳۹۱۱۵۰
www.famsanat.com

فرا صنعت

NMRV130

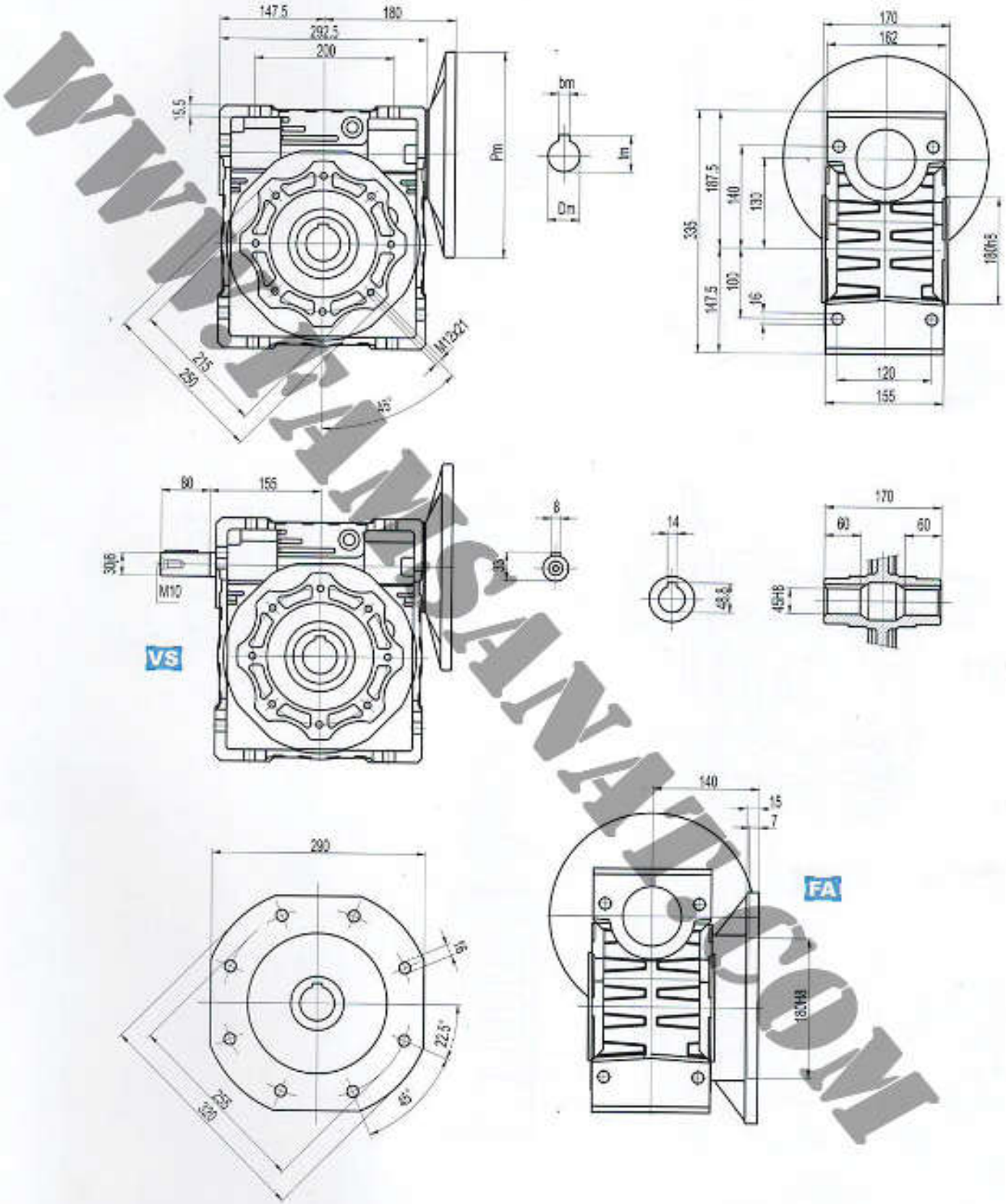

WWW.FAMSANAT.COM

* Weight without motor:48kg
* input size (Pm, Dm, bm, tm)

شماره تماس : ۰۲۱-۳۳۹۷۰۱۴۸
تلفن همراه : ۰۹۱۲۱۳۹۱۱۵۰
www.famsanat.com

فرا صنعت

NMRV150

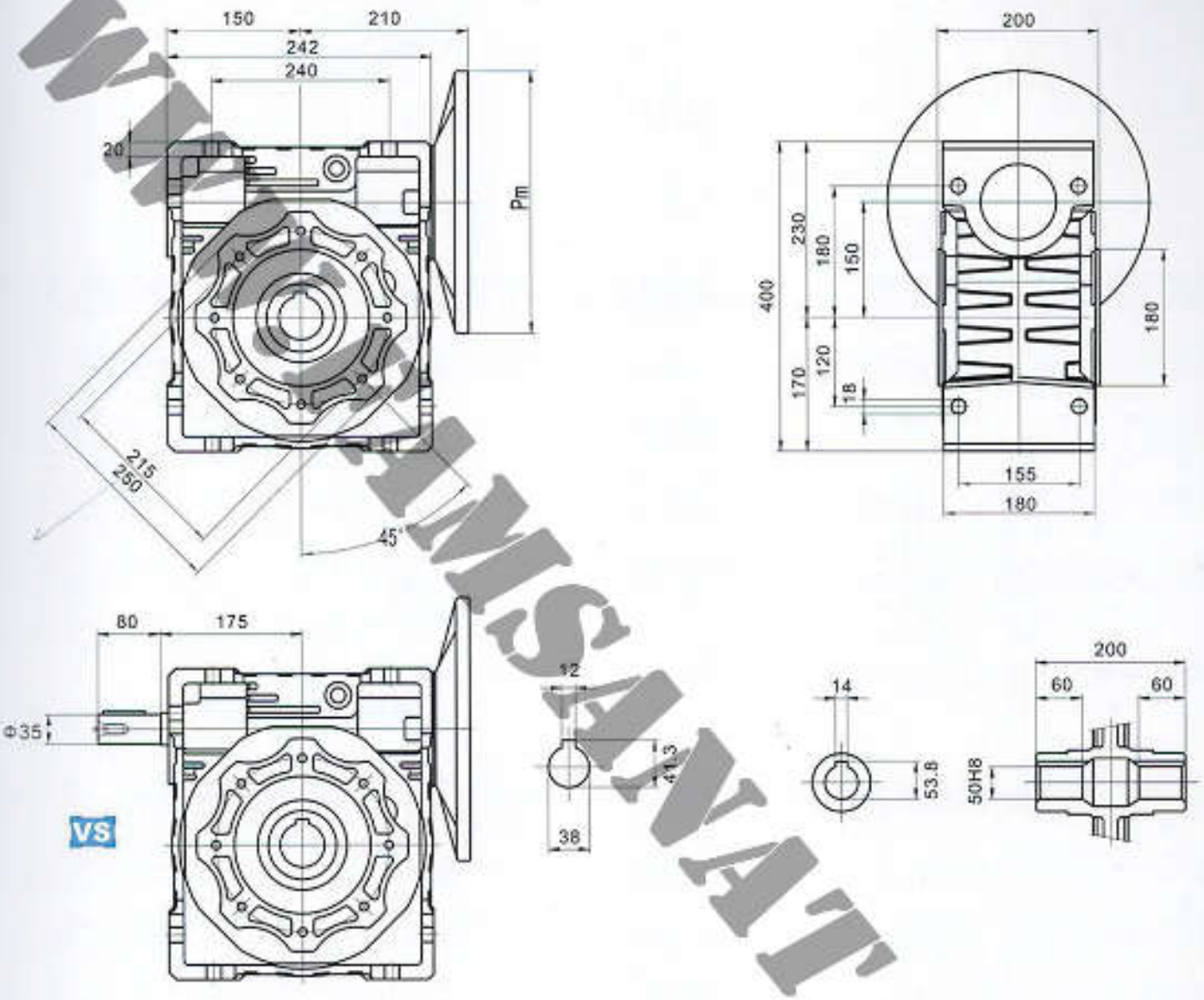

WWW.FAMSANAT.COM

* Weight without motor:87.8kg
* input size (Pm, Dm, bm, tm)

شماره تماس : ۰۲۱-۳۳۹۷۰۱۴۸
تلفن همراه : ۰۹۱۲۱۳۹۱۱۵۰
www.famsanat.com

فرا صنعت

Output Flange Mounting Dimensions

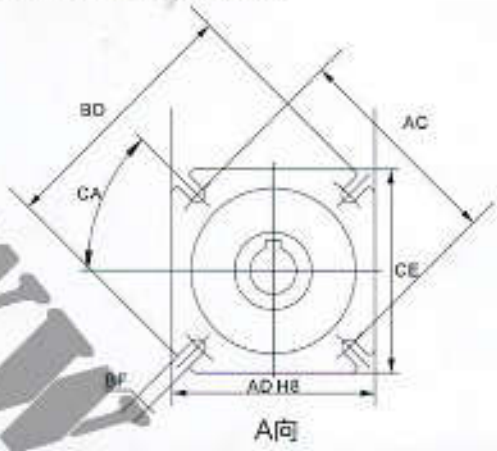

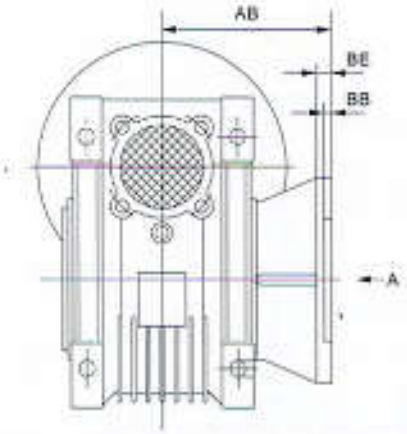

	25	30	40	50	63	75	90	110	130	150
AB	45	54.5	67	90	82	102	111	131	140	155
AC	55	68	80	85	150	165	175	230	255	255
AD	40	50	60	70	115	130	152	170	180	180
BB	3	4	4	5	6	6	6	6	6	7
BD	75	80	110	125	180	200	210	280	320	320
BE	6	6	7	9	10	13	13	15	15	15
BF	6.5(n.4)	6.5(n.4)	9(n.4)	11(n.4)	11(n.4)	14(n.4)	14(n.4)	Φ14(n.8)	Φ16(n.8)	Φ16(n.8)
CA	45°	45°	45°	45°	45°	45°	45°	45°	22.5°	22.5°
CE	70	70	95	110	142	170	200	260	290	290

NMRV(VS) Mounting Dimensions

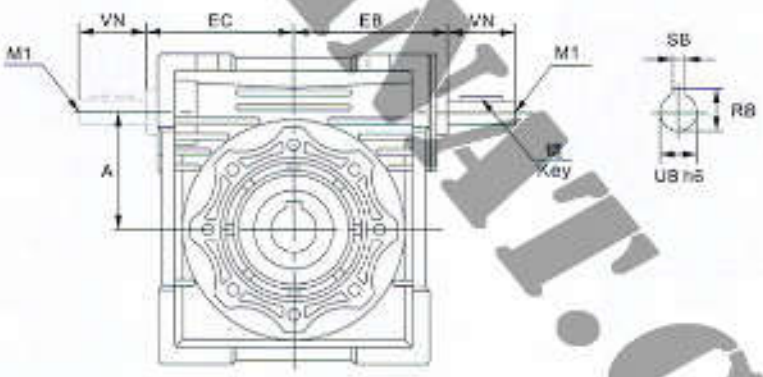

	30	40	50	63	75	90	110	130	150
A	30	40	50	63	75	90	110	130	150
EB	50	61	74	90	105	125	142	162	195
EC	45	53	64	75	90	108	135	156	175
M1	–	–	M6	M6	M8	M8	M10	M10	M12
RB	10.2	12.5	16	21.5	27	27	31	33	33
SB	3	4	5	6	8	8	8	8	10
UB	9	11	14	19	24	24	28	30	35
VN	20	23	30	40	50	50	60	80	80
输入轴平键									
规格	3x3	4x4	5x5	6x6	8x7	8x7	8x7	8x7	10x8
长度	15	20	25	35	45	45	55	70	70

WWW.FAMSANAT.COM

شماره تماس : ۰۲۱-۳۳۹۷۰۱۴۸
تلفن همراه : ۰۹۱۲۱۳۹۱۱۵۰
www.famsanat.com

فرا صنعت

3.2 Double Step Worm Gear Reducer

NMRV(D) Mounting Dimensions

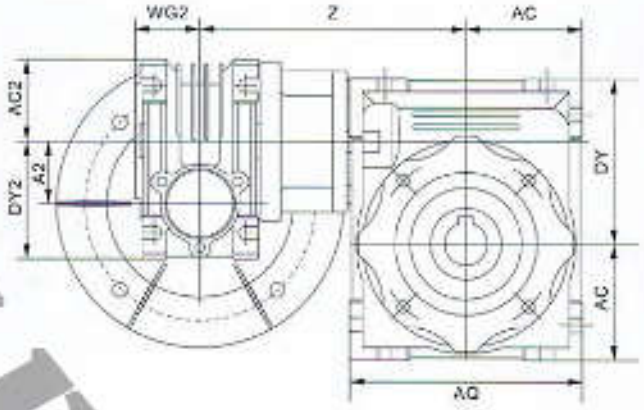

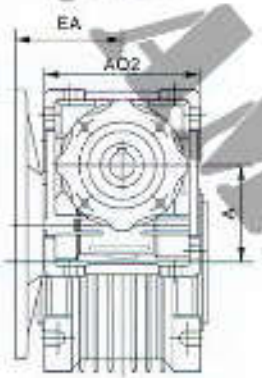

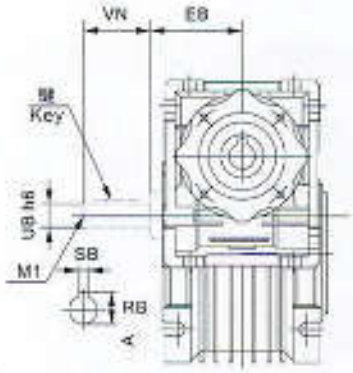

	25/30	25/40	30/40	30/50	30/63	40/75	40/90	50/110	63/130	63/150
A	30	40	40	50	63	75	90	110	130	150
A2	25	25	30	30	30	40	40	50	63	63
AC	40	50	50	60	72	86	103	127.5	147.5	170
AC2	35	35	40	40	40	50	50	60	72	72
AQ	80	100	100	120	144	172	206	252.5	292.5	340
AQ2	70	70	80	80	80	100	100	120	144	144
DY	57	71	71	84	102	119	135	167.5	187.5	230
DY2	48	48	57	57	57	71	71	84	102	102
EA	45	63	63	63	63	71	71	80	95	95
EB	-	-	50	50	50	61	61	74	90	90
M1	-	-	-	-	-	-	-	M6	M6	M6
RB	-	-	10.2	10.2	10.2	12.5	12.5	16	21.5	21.5
SB	-	-	3	3	3	4	4	5	6	6
UB	-	-	9	9	9	11	11	14	19	19
VN	-	-	20	20	20	23	23	30	40	40
WG2	22.5	22.5	29	29	29	36.5	36.5	43.5	53	53
Z	100	115	122	132	145	167.5	184.5	228	245	275
输入轴平键										
规格	-	-	3x3	3x3	3x3	4x4	4x4	5x5	6x6	6x6
长度	-	-	15	15	15	20	20	25	35	35

WWW.FAMSANAT.COM

شماره تماس : ۰۲۱-۳۳۹۷۰۱۴۸
تلفن همراه : ۰۹۱۲۱۳۹۱۱۵۰
www.famsanat.com
فرا صنعت

3.3 Accessories

单（AS）/双出轴（AB） Single & Double Output Shaft

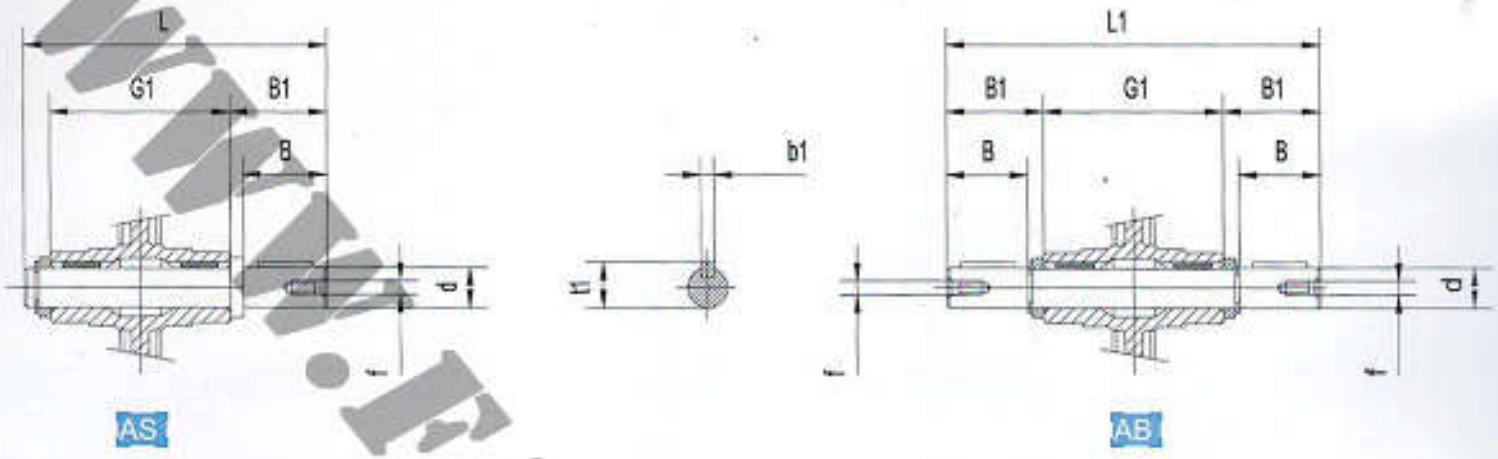

	d	B	B1	G1	L	L1	f	b1	t1
025	11g6 (9)	23 (25)	25.5 (30)	50	81 (85.5)	101	-	4 (3)	12.5 (10.2)
030	14g6	30	32.5	63	102	128	M6	5	16
040	18h6	40	43	78	128	164	M6	6	20.5
050	25h6	50	53.5	92	153	199	M10	8	28
063	25h6	50	53.5	112	173	219	M10	8	28
075	28h6	60	63.5	120	192	247	M10	8	31
090	35h6	80	84.5	140	234	309	M12	10	38
110	42h6	80	84.5	155	249	324	M16	12	45
130	45h6	80	85	170	265	340	M16	14	48.5

Protection cover

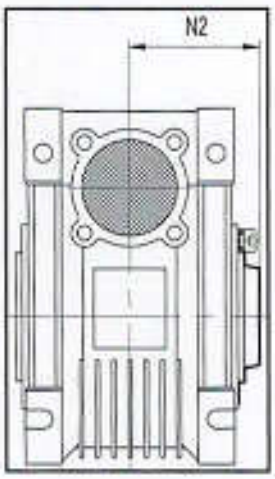

	N2
030	42
040	50
050	58
063	69
075	74
090	86
110	94
130	102

WWW.FAMSANAT.COM

شماره تماس : ۰۲۱-۳۳۹۷۰۱۴۸
تلفن همراه : ۰۹۱۲۱۳۹۱۱۵۰
www.famsanat.com

Torque arm

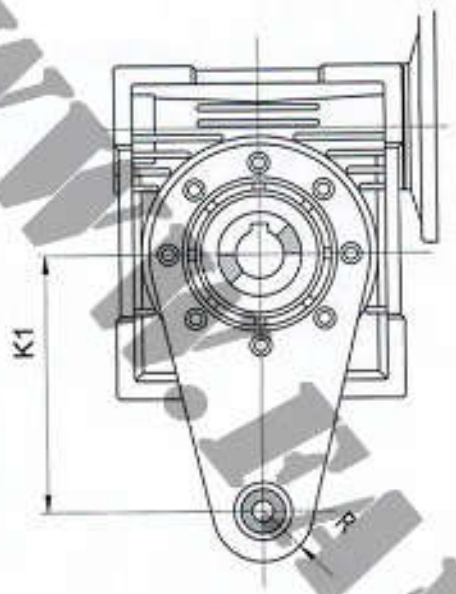

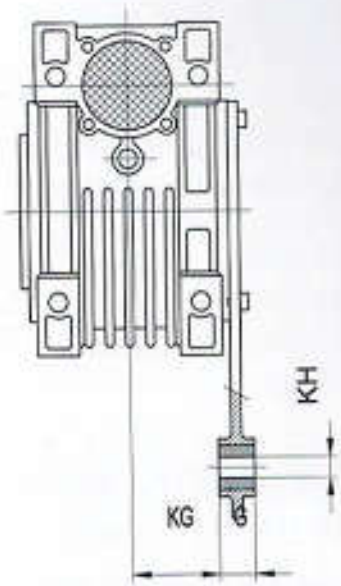

	K1	G	KG	KH	R
025	70	14	17.5	8	15
030	85	14	24	8	15
040	100	14	31.5	10	18
050	100	14	38.5	10	18
063	150	14	49	10	18
075	200	25	47.5	20	30
090	200	25	57.5	20	30
110	250	30	62	25	35
130	250	30	69	25	35

WWW.FAMSANAT.COM

شماره تماس : ۰۲۱-۳۳۹۷۰۱۴۸
تلفن همراه : ۰۹۱۲۱۳۹۱۱۵۰
www.famsanat.com
فرا صنعت

5. Parameter Selections

5.1 Single step reducer (flange input, input speed is 1400r/min)/(matched with 4 poles motor)

机型代号 Model code	输出转速 Output speed r/min	输出转矩 Output torque N.m	传动比 Transmission ratio i	输出轴径向力 Output radial force kN	使用系数 fs
	0.06kw				
025	186.7	2.6	7.5	0.5	4.2
	140	3.4	10	0.55	3.5
	93.3	4.9	15	0.63	2.5
	70	6.1	20	0.69	2.0
	46.7	8.2	30	0.79	1.6
	35	10	40	0.87	1.3
	28	12	50	0.94	0.9
	23.3	14	60	1	0.7
030	186.7	2.6	7.5	0.68	6.9
	140	3.4	10	0.75	5.4
	93.3	4.7	15	0.86	3.8
	70	6	20	0.94	3.0
	56	7	25	1.02	3.0
	46.7	8	30	1.08	2.5
	35	9.7	40	1.19	1.9
	28	11	50	1.28	1.5
	23.3	13	60	1.36	1.3
	17.5	14	80	1.5	0.9
	0.09kw				
025	186.7	3.9	7.5	0.5	2.8
	140	5.1	10	0.55	2.4
	93.3	7.3	15	0.63	1.6
	70	9.2	20	0.69	1.3
	4637	12	30	0.79	1.1
	35	15	40	0.87	0.9
030	186.7	3.9	7.5	0.68	4.6
	140	5	10	0.75	3.6
	93.3	7.1	15	0.86	2.5
	70	9	20	0.94	2.0
	56	10	25	1.02	2.0
	46.7	12	30	1.08	1.7
	35	14	40	1.19	1.2
	28	17	50	1.28	1.0
	23.3	19	60	1.36	0.9
040	28	19	50	2.47	2.0
	23.3	21	60	2.63	1.7
	17.5	26	80	2.89	1.3
	14	29	100	3.11	1.0
	0.12kw				
030	186.7	5.2	7.5	0.68	3.4

机型代号 Model code	输出转速 Output speed r/min	输出转矩 Output torque N.m	传动比 Transmission ratio i	输出轴径向力 Output radial force kN	使用系数 fs
	0.12kw				
030	140	6.7	10	0.75	2.7
	93.3	9.5	15	0.86	1.9
	70	12	20	0.94	1.5
	56	14	25	1.02	1.5
	46.7	16	30	1.08	1.3
	35	19	40	1.19	0.9
	28	23	50	1.28	0.8
040	46.7	17.2	30	2.08	2.6
	35	21	40	2.29	1.9
	28	25	50	2.47	1.5
	23.3	28	60	2.63	1.3
	17.5	34	80	2.89	1.0
	14	38	100	3.11	0.8
050	23.3	29	60	3.61	2.3
	17.5	35	80	3.97	1.9
	14	40	100	4.28	1.4
	0.18kw				
030	186.7	7.8	7.5	0.68	2.3
	140	10	10	0.75	1.8
	93.3	14	15	0.86	1.3
	70	18	20	0.94	1.0
	56	21	25	1.02	1.0
	46.7	24	30	1.08	0.8
040	70	19	20	1.82	2.0
	56	23	25	1.96	1.7
	46.7	26	30	2.08	1.7
	35	32	40	2.29	1.3
	28	38	50	2.47	1.0
	23.3	43	60	2.63	0.8
050	35	32	40	3.15	2.3
	28	39	50	3.39	1.9
	23.3	43	60	3.61	1.6
	17.5	52	80	3.97	1.2
	14	60	100	4.28	0.9
	0.25kw				
040	186.7	11	7.5	1.31	3.6
	140	14	10	1.44	2.8
	93.3	21	15	1.65	1.9
	70	27	20	1.82	1.5

WWW.FAMSANAT.COM

شماره تماس : ۰۲۱-۳۳۹۷۰۱۴۸
تلفن همراه : ۰۹۱۲۱۳۹۱۱۵۰
www.famsanat.com
فرا صنعت

机型代号 Model code	输出转速 Output speed r/min	输出转矩 Output torque N.m	传动比 Transmission ratio i	输出轴径向力 Output radial force kN	使用系数 fs
	0.25kw				
040	56	32	25	1.96	1.2
	46.7	36	30	2.08	1.3
	35	44	40	2.29	0.9
	28	37	50	2.47	0.8
050	70	26	20	2.5	2.7
	56	32	25	2.69	2.2
	46.7	37	30	2.86	2.3
	35	46	40	3.15	1.7
	28	54	50	3.39	1.4
	23.3	60	60	3.61	1.1
	17.5	72	80	3.97	0.9
063	28	58	50	4.44	2.4
	23.3	63	60	4.71	2.0
	17.5	78	80	5.19	1.6
	14	87	100	5.59	1.4
	0.37kw				
040	186.7	16	7.5	1.31	2.4
	140	21	10	1.44	1.9
	93.3	31	15	1.65	1.3
	70	39	20	1.82	1.0
	56	47	25	1.96	0.8
	46.7	53	30	2.08	0.8
050	140	21	10	1.98	3.3
	93.3	31	15	2.27	2.4
	70	40	20	2.5	1.8
	56	48	25	2.69	1.5
	46.7	55	30	2.86	1.5
	35	68	40	3.15	1.1
	28	80	50	3.39	0.9
	23.3	89	60	3.61	0.8
063	35	70	40	4.12	2.1
	28	83	50	4.44	1.6
	23.3	94	60	4.71	1.4
	17.5	115	80	5.19	1.1
	14	129	100	5.59	0.9
	0.55kw				
050	186.7	25	7.5	1.8	2.9
	140	32	10	1.98	2.2
	93.3	46	15	2.27	1.6
	70	59	20	2.5	1.2
	56	71	25	2.69	1.0
	46.7	81	30	2.86	1.0
	35	80	40	3.15	0.9

机型代号 Model code	输出转速 Output speed r/min	输出转矩 Output torque N.m	传动比 Transmission ratio i	输出轴径向力 Output radial force kN	使用系数 fs
	0.55kw				
063	70	60	20	3.27	2.2
	56	73	25	3.52	1.8
	46.7	83	30	3.74	1.9
	35	105	40	4.12	1.4
	28	124	50	4.44	1.1
	23.3	140	60	4.71	0.9
075	35	108	40	4.86	2.0
	28	129	50	5.24	1.6
	23.3	146	60	5.56	1.4
	17.5	180	80	6.13	1.1
	14	206	100	6.6	0.9
090	17.5	189	80	6.78	1.5
	14	221	100	7.3	1.2
	0.75kw				
050	186.7	34	7.5	1.8	2.1
	140	44	10	1.98	1.6
	93.3	63	15	2.27	1.2
	70	81	20	2.5	0.9
063	93.3	63	15	2.97	2.2
	70	83	20	3.27	1.6
	56	100	25	3.52	1.3
	46.7	114	30	3.74	1.4
	35	143	40	4.12	1.0
075	56	102	25	4.16	2.0
	46.7	117	30	4.42	2.0
	35	147	40	4.86	1.5
	28	177	50	5.24	1.2
	23.3	200	60	5.56	1.0
090	28	184	50	5.79	1.8
	23.3	212	60	6.16	1.5
	17.5	258	80	6.78	1.1
	14	302	100	7.3	0.9
	1.1kw				
063	186.7	49	7.5	2.35	2.6
	140	65	10	2.59	2.0
	93.3	93	15	2.97	1.5

WWW.FAMSANAT.COM

شماره تماس : ۰۲۱-۳۳۹۷۰۱۴۸
تلفن همراه : ۰۹۱۲۱۳۹۱۱۵۰
www.famsanat.com
فرا صنعت

机型代号 Model code	输出转速 Output speed r/min	输出转矩 Output torque N.m	传动比 Transmission ratio i	输出轴径向力 Output radial force kN	使用系数 fs
	1.1kw				
063	70	122	20	3.27	1.1
	56	146	25	3.52	0.9
	46.7	167	30	3.74	1.0
	35	165	40	3.59	0.9
075	93.3	95	15	3.5	2.1
	70	123	20	3.86	1.7
	56	150	25	4.16	1.3
	46.7	171	30	4.42	1.3
	35	216	40	4.86	1.0
	28	264	50	4.6	0.9
	23.3	223	60	4.89	0.8
090	35	225	40	5.38	1.6
	28	270	50	5.79	1.3
	23.3	311	60	6.16	1.0
	17.5	328	80	6.17	0.9
110	28	281	50	7.32	2.3
	23.3	324	60	7.78	1.9
	17.5	402	80	8.57	1.3
	14	473	100	9.23	1.0
	1.5kw				
063	186.7	67	7.5	2.35	1.9
	140	89	10	2.59	1.5
	93.3	127	15	2.97	1.3
	70	166	20	3.27	1.0
075	140	90	10	3.06	2.2
	93.3	130	15	3.5	1.5
	70	168	20	3.86	1.3
	56	205	25	4.16	1.0
	46.7	233	30	4.42	1.0
090	70	171	20	4.27	2.1
	56	210	25	4.6	1.6
	46.7	239	30	4.89	1.7
	35	307	40	5.38	1.2
	28	368	50	5.79	0.9
	23.3	424	60	6.16	0.8
110	35	319	40	6.8	2.2
	28	364	50	7.32	1.7
	23.3	442	60	7.78	1.4
	17.5	548	80	8.57	0.9
	2.2kw				
075	186.7	100	7.5	2.78	1.8
	140	132	10	3.06	1.5
	93.3	191	15	3.5	1.0
	70	240	20	3.38	0.9
	46.7	269	30	3.89	0.8
090	186.7	101	7.5	3.08	2.9

机型代号 Model code	输出转速 Output speed r/min	输出转矩 Output torque N.m	传动比 Transmission ratio i	输出轴径向力 Output radial force kN	使用系数 fs
	2.2kw				
090	140	134	10	3.39	2.3
	93.3	194	15	3.88	1.9
	70	252	20	4.27	1.4
	56	308	25	4.6	1.1
	46.7	351	30	4.89	1.2
	35	433	40	4.9	1.0
	28	393	50	5.28	0.9
110	70	255	20	5.39	2.5
	56	315	25	5.81	2.2
	46.7	356	30	6.18	2.0
	35	468	40	6.8	1.5
	28	563	50	7.32	1.2
	23.3	648	60	7.78	1.0
130	35	468	40	8.89	2.2
	28	563	50	9.58	1.7
	23.3	648	60	10.18	1.4
	17.5	816	80	11.21	1.0
	14	869	100	10.62	0.8
150	28	570	50	13.1	2.5
	23.3	657	60	13.92	1.9
	17.5	816	80	15.32	1.4
	14	960	100	16.5	1.0
	3kw				
075	186.7	136	7.5	2.78	1.4
	140	180	10	3.06	1.1
	93.3	261	15	3.5	0.8
090	186.7	138	7.5	3.08	2.1
	140	182	10	3.39	1.7
	93.3	264	15	3.88	1.4
	70	344	20	4.27	1.0
	56	420	25	4.6	0.8
	46.7	479	30	4.89	0.9
110	93.3	264	15	4.9	2.5
	70	348	20	5.39	1.9
	56	430	25	5.81	1.6
	46.7	485	30	6.18	1.5
	35	638	40	6.8	1.1
	28	767	50	7.32	0.9
130	56	429	25	7.6	2.2
	46.7	491	30	8.08	2.1
	35	638	40	8.89	1.6
	28	767	50	9.58	1.3
	23.3	884	60	10.18	1.0
	17.5	1113	80	11.21	0.8

WWW.FAMSANAT.COM

شماره تماس : ۰۲۱-۳۳۹۷۰۱۴۸
تلفن همراه : ۰۹۱۲۱۳۹۱۱۵۰
www.famsanat.com
فرا صنعت

机型代号 Model code	输出转速 Output speed r/min	输出转矩 Output torque N.m	传动比 Transmission ratio i	输出轴径向力 Output radial force kN	使用系数 fs
	3kw				
150	28	777	50	13.1	1.8
	23.3	896	60	13.92	1.4
	17.5	1113	80	15.32	1.0
	14	1310	100	16.5	0.8
	4kw				
075	186.7	182	7.5	2.44	1.0
	140	240	10	3.06	0.8
090	186.7	184	7.5	3.08	1.6
	140	243	10	3.39	1.3
	93.3	352	15	3.88	1.0
	70	458	20	4.27	0.8
110	140	242	10	4.28	2.5
	93.3	352	15	4.9	1.9
	70	464	20	5.39	1.4
	56	573	25	5.81	1.2
	46.7	647	30	6.18	1.1
130	56	573	25	7.6	1.6
	46.7	655	30	8.08	1.6
	35	851	40	8.89	1.2
	28	1023	50	9.58	1.0
	23.3	1179	60	10.18	0.8
150	28	1036	50	13.1	1.4
	23.3	1195	60	13.92	1.1
	17.5	1484	80	15.32	0.8
	5.5kw				
110	186.7	253	7.5	3.89	2.2
	140	334	10	4.28	1.8
	93.3	484	15	4.9	1.4
	70	638	20	5.39	1.0
	56	711	25	5.15	0.9
130	140	333	10	5.6	2.5
	93.3	490	15	6.41	1.9
	70	645	20	7.06	1.4
	56	788	25	7.6	1.2
	46.7	900	30	8.08	1.2
	35	1171	40	8.89	0.9
	28	1103	50	8.51	0.8
150	70	645	20	9.65	2.0
	56	788	25	10.4	1.5
	46.7	934	30	11.05	1.3
	35	1171	40	12.16	1.3
	28	1426	50	13.1	1.0
	23.3	1643	60	13.92	0.8

机型代号 Model code	输出转速 Output speed r/min	输出转矩 Output torque N.m	传动比 Transmission ratio i	输出轴径向力 Output radial force kN	使用系数 fs
	7.5kw				
110	186.7	345	7.5	3.89	1.6
	140	455	10	4.28	1.3
	93.3	660	15	4.9	1.0
130	186.7	349	7.5	5.09	2.1
	140	455	10	5.6	1.8
	93.3	668	15	6.41	1.4
	70	880	20	7.06	1.0
	56	1074	25	7.6	0.9
	46.7	1228	30	8.08	0.8
	35	1596	40	8.89	0.7
150	70	880	20	9.65	1.5
	56	1074	25	10.4	1.1
	46.7	1274	30	11.05	0.9
	35	1596	40	12.16	1.0
	11kw				
150	186.7	512	7.5	6.96	2.3
	140	675	10	7.66	1.8
	93.3	990	15	8.77	1.3
	70	1291	20	9.65	1.0
	56	1576	25	10.4	0.8
	15kw				
150	186.7	698	7.5	6.96	1.7
	140	921	10	7.66	1.3
	93.3	1351	15	8.77	0.9
	70	1760	20	9.65	0.7

WWW.FAMSANAT.COM

شماره تماس : ۰۲۱-۳۳۹۷۰۱۴۸
تلفن همراه : ۰۹۱۲۱۳۹۱۱۵۰
www.famsanat.com
فرا صنعت

5.2 Double step reducer(flanger input, input speed is 1400r/min)/(with 4 poles motor)

组合机型规格 Combination Model code	输出转速 Output speed r/min	输出转矩 Output torque N.m	总传动比 General Transmission ratio i	高速级传动比 High speed transmission ratio i	低速级传动比 Low speed transmission ratio i	输出轴径向力 Output radial force kN	使用系数 fs
	0.06kw						
25/30	14	25	100	10	10	1.62	1.3
	9.3	32	150	10	15	1.83	0.9
	7.0	41	200	10	20	1.83	0.7
	5.6	44	250	10	25	1.83	0.8
25/40	4.7	59	300	10	30	3.49	1.2
	3.5	71	400	10	40	3.49	0.9
	2.8	82	500	20	25	3.49	0.7
	2.3	101	600	20	30	3.49	0.6
	1.9	116	750	25	30	3.49	0.5
	1.6	143	900	30	30	3.49	0.5
	1.2	171	1200	30	40	3.49	0.4
	0.9	197	1500	50	30	3.49	0.3
	0.78	217	1800	60	30	3.49	0.3
	0.6	268	2400	60	40	3.49	0.2
	0.5	324	3000	60	50	3.49	0.2
	0.4	294	4000	50	80	3.49	0.1
	0.3	356	5000	50	100	3.49	0.1
30/40	4.7	57	300	10	30	3.49	1.3
	3.5	70	400	10	40	3.49	0.9
	2.8	96	500	20	25	3.49	0.6
	2.3	104	600	20	30	3.49	0.7
	1.9	121	750	25	30	3.49	0.6
	1.6	139	900	30	30	3.49	0.5
	1.2	166	1200	30	40	3.49	0.4
	0.9	196	1500	50	30	3.49	0.4
	0.78	218	1800	60	30	3.49	0.3
	0.58	261	2400	60	40	3.49	0.2
	1.4	300	3200	80	40	3.49	0.2
	0.4	279	4000	50	80	3.49	0.1
	0.28	338	5000	50	100	3.49	0.1
30/50	1.6	141	900	30	30	4.84	1.0
	1.2	169	1200	30	40	4.84	0.7
	0.93	199	1500	50	30	4.84	0.7
	0.78	222	1800	60	30	4.84	0.7
	0.6	266	2400	60	40	4.84	0.5
	0.5	307	3000	60	50	4.84	0.4
	0.35	288	4000	50	80	4.84	0.3
	0.29	311	4800	80	80	4.84	0.3
30/63	0.9	203	1500	30	50	6.27	1.1
	0.78	225	1800	30	60	6.27	0.9
	0.58	276	2400	60	40	6.27	0.8

组合机型规格 Combination Model code	输出转速 Output speed r/min	输出转矩 Output torque N.m	总传动比 General Transmission ratio i	高速级传动比 High speed transmission ratio i	低速级传动比 Low speed transmission ratio i	输出轴径向力 Output radial force kN	使用系数 fs
	0.06kw						
30/63	0.47	319	3000	60	50	6.27	0.7
	0.35	306	4000	50	80	6.27	0.6
	0.28	360	5000	50	100	6.27	0.4
40/75	0.6	330	2400	60	40	7.38	1.1
	0.47	377	3000	60	50	7.38	0.8
	0.35	355	4000	50	80	7.38	0.7
	0.28	419	5000	50	100	7.38	0.5
40/90	0.5	405	3000	60	50	8.18	1.4
	0.35	365	4000	50	80	8.18	1.3
	0.28	431	5000	50	100	8.18	1.0
	0.09kw						
25/30	14	37	100	10	10	1.62	0.8
	9.3	49	150	10	15	1.83	0.6
	7.0	62	200	10	20	1.83	0.5
	5.6	66	250	10	25	1.83	0.5
	4.7	75	300	10	30	1.83	0.4
	3.5	107	400	10	40	1.83	0.3
	2.8	115	500	20	25	1.83	0.2
	2.3	135	600	20	30	1.83	0.2
	1.9	151	750	25	30	1.83	0.2
	1.6	178	900	30	30	1.83	0.2
	1.2	212	1200	30	40	1.83	0.1
	0.9	247	1500	50	30	1.83	0.1
	0.78	304	1800	60	30	1.83	0.1
	0.58	340	2400	60	40	1.83	0.1
	0.47	405	3000	60	50	1.83	0.1
30/40	4.7	88	300	10	30	3.49	0.8
30/50	3.5	107	400	10	40	4.84	1.2
	2.8	123	500	10	50	4.84	1.0
	2.3	159	600	20	30	4.84	0.9
	1.9	185	750	25	30	4.84	0.8
	1.6	212	900	30	30	4.84	0.7
30/63	1.6	200	900	15	60	6.27	1.0
	1.2	263	1200	30	40	6.27	0.9
	0.93	305	1500	30	50	6.27	0.7
40/75	0.9	359	1500	50	30	7.38	1.1
	0.78	404	1800	60	30	7.38	1
	0.58	496	2400	60	40	7.38	0.7
40/90	0.5	608	3000	60	50	8.18	0.9
	0.35	548	4000	50	80	8.18	0.8

WWW.FAMSANAT.COM

شماره تماس : ۰۲۱-۳۳۹۷۰۱۴۸
تلفن همراه : ۰۹۱۲۱۳۹۱۱۵۰
www.famsanat.com
فرا صنعت

组合机型规格 Combination Model code	输出转速 Output speed r/min	输出转矩 Output torque N.m	总传动比 General Transmission ratio i	高速级传动比 High speed transmission ratio i	低速级传动比 Low speed transmission ratio i	输出轴径向力 Output radial force kN	使用系数 fs
	0.12kw						
30/50	4.7	118	300	10	30	4.84	1.2
	3.5	142	400	10	40	4.84	0.9
	2.8	164	500	10	50	4.84	0.7
30/63	2.8	171	500	10	50	6.27	1.3
	2.3	208	600	15	40	6.27	1.1
	1.9	241	750	15	50	6.27	0.9
40/75	1.6	324	900	30	30	7.38	1.2
	1.2	399	1200	30	40	7.38	0.9
40/90	0.78	546	1800	30	60	8.18	0.9
	0.58	695	2400	60	40	8.18	0.9
50/110	0.5	883	3000	60	50	10.32	1.2
	0.35	784	4000	50	80	10.32	1.0
	0.28	928	5000	50	100	10.32	0.8
	0.18kw						
30/63	3.5	221	400	10	40	6.27	1.0
	2.8	257	500	10	50	6.27	0.8
40/75	2.3	362	600	20	30	7.38	1.1
	1.9	435	750	25	30	7.38	0.9
	1.6	487	900	30	30	7.38	0.8
40/90	1.2	639	1200	30	40	8.18	1.0
	0.93	735	1500	30	50	8.18	0.8
50/110	0.78	860	1800	60	30	10.32	1.5
	0.58	1113	2400	60	40	10.32	1.1
	0.25kw						
30/63	3.5	159	400	10	40	6.27	1.4
	2.8	185	500	10	50	6.27	1.2
40/75	3.5	336	400	10	40	7.38	1.1
	2.8	384	500	10	50	7.38	0.8
40/90	2.3	511	600	15	40	8.18	1.2
	1.9	598	750	15	50	8.18	0.9
	1.6	667	900	15	60	8.18	0.8
50/110	1.2	943	1200	30	40	10.32	1.3
	0.93	1064	1500	50	30	10.32	1.2
	0.78	1195	1800	60	30	10.32	1.1
63/130	0.6	1624	2400	60	40	13.5	1.0
	0.47	1935	3000	60	50	13.5	0.8

组合机型规格 Combination Model code	输出转速 Output speed r/min	输出转矩 Output torque N.m	总传动比 General Transmission ratio i	高速级传动比 High speed transmission ratio i	低速级传动比 Low speed transmission ratio i	输出轴径向力 Output radial force kN	使用系数 fs
	0.25kw						
63/130	0.35	2048	4000	50	80	13.5	0.6
	0.28	2430	5000	50	100	13.5	0.5
63/150	0.78	1199	1800	60	30	18	1.8
	0.6	1446	2400	60	40	18	1.8
	0.5	1713	3000	60	50	18	1.4
	0.4	2026	4000	50	80	18	0.9
	0.3	2251	5000	50	100	18	0.7
	0.37kw						
40/75	4.7	405	300	10	30	7.38	1.0
	3.5	498	400	10	40	7.38	0.7
40/90	4.7	401	300	7.5	40	8.18	1.5
	3.5	523	400	10	40	8.18	1.2
	2.8	611	500	10	50	8.18	0.9
	2.3	757	600	15	40	8.18	0.8
50/110	1.9	949	750	25	30	10.32	1.3
	1.6	1079	900	30	30	10.32	1.2
	1.2	1396	1200	30	40	10.32	0.8
63/130	0.9	1674	1500	50	30	13.5	1.1
	0.78	1887	1800	60	30	13.5	0.9
63/150	0.78	1774	1800	60	30	18	1.2
	0.6	2141	2400	60	40	18	1.2
	0.5	2535	3000	60	50	18	0.9
	0.55kw						
50/110	4.7	638	300	10	30	10.32	2.0
	3.5	826	400	10	40	10.32	1.4
	2.8	984	500	10	50	10.32	1.1
	2.3	1181	600	15	40	10.32	1.0
	1.9	1411	750	25	30	10.32	0.9
63/130	2.8	995	500	10	50	13.5	1.6
	1.9	1471	750	25	30	13.5	1.2
	1.2	2132	1200	30	40	13.5	0.8
63/150	0.78	2637	1800	60	30	18	0.8
	0.6	3182	2400	60	40	18	0.8

WWW.FAMSANAT.COM

شماره تماس : ۰۲۱-۳۳۹۷۰۱۴۸
تلفن همراه : ۰۹۱۲۱۳۹۱۱۵۰
www.famsanat.com

组合机型规格 Combination Model code	输出转速 Output speed r/min	输出转矩 Output torque N.m	总传动比 Genera Transmission ratio i	高速级传动比 High speed transmission ratio i	低速级传动比 Low speed transmission ratio i	输出轴径向力 Output radial force kN	使用系数 fs
	0.75kw						
50/110	4.7	871	300	10	30	10.32	1.5
	3.5	1126	400	10	40	10.32	1.1
63/130	2.8	1357	500	10	50	13.5	1.1
	2.3	1631	600	15	40	13.5	1.0
	1.9	2005	750	25	30	13.5	0.9
	1.6	2283	900	30	30	13.5	0.8
63/150	2.8	1290	500	10	50	18	1.8
	2.3	1529	600	15	40	18	1.7
	1.9	1783	750	25	30	18	1.3
	1.6	2215	900	30	30	18	0.9
	1.2	2680	1200	30	40	18	1.0
	1.1kw						
63/130	4.7	1312	300	10	30	13.5	1.3
	3.5	1671	400	10	40	13.5	1.0
	2.8	1991	500	10	50	13.5	0.8
63/150	9.3	752	150	10	15	18	3.1
	7.0	966	200	10	20	18	2.4
	5.6	1175	250	10	25	18	1.7
	4.7	1364	300	10	30	18	1.7
	3.5	1619	400	10	40	18	1.6
	2.8	1893	500	10	50	18	1.2
	2.3	2242	600	15	40	18	1.2
	1.9	2616	750	25	30	18	0.9
	1.5kw						
63/130	4.7	1789	300	10	30	13.5	1.0
	3.5	2279	400	10	40	13.5	0.7
63/150	9.3	1026	150	10	15	18	2.3
	7.0	1317	200	10	20	18	1.8
	5.6	1602	250	10	25	18	1.3
	4.7	1860	300	10	30	18	1.3
	3.5	2208	400	10	40	18	1.2
	2.8	2582	500	10	50	18	0.9
	2.3	3057	600	15	40	18	0.9

WWW.FAMSANAT.COM

شماره تماس : ۰۲۱-۳۳۹۷۰۱۴۸
تلفن همراه : ۰۹۱۲۱۳۹۱۱۵۰
www.famsanat.com
فرا صنعت

5.3 Single step reducer(shaft extend input, input speed is 1400r/min)

机型代号 Model code	输入轴功率 Input power kW	输出转速 Output speed r/min	输出转矩 Output torque N.m	传动比 Transmission ratio i	输出轴径向力 Output radial force kN	输入轴径向力 Input radial force kN
30	0.4	186.7	18	7.5	0.68	0.15
	0.3	140	18	10	0.75	0.16
	0.2	93.3	18	15	0.86	0.16
	0.2	70	18	20	0.94	0.19
	0.2	56	21	25	1.02	0.21
	0.2	46.7	20	30	1.08	0.21
	0.1	35	18	40	1.19	0.21
	0.1	28	17	50	1.28	0.21
	0.1	23.3	16	60	1.36	0.21
	0.1	17.5	13	80	1.5	0.21
40	0.9	186.7	40	7.5	1.31	0.29
	0.7	140	40	10	1.44	0.33
	0.5	93.3	40	15	1.65	0.33
	0.4	70	39	20	1.82	0.35
	0.3	56	38	25	1.96	0.35
	0.3	46.7	45	30	2.08	0.35
	0.2	35	41	40	2.29	0.35
	0.2	28	39	50	2.47	0.35
	0.2	23.3	36	60	2.63	0.35
	0.1	17.5	33	80	2.89	0.35
	0.1	14	29	100	3.11	0.35
50	1.6	186.7	71	7.5	1.8	0.4
	1.2	140	72	10	1.98	0.49
	0.9	93.3	74	15	2.27	0.49
	0.7	70	73	20	2.5	0.49
	0.5	56	70	25	2.69	0.49
	0.6	46.7	84	30	2.86	0.49
	0.4	35	76	40	3.15	0.49
	0.3	28	73	50	3.39	0.49
	0.3	23.3	68	60	3.61	0.49
	0.2	17.5	65	80	3.97	0.49
	0.2	14	55	100	4.28	0.49
63	2.8	186.7	128	7.5	2.35	0.5
	2.2	140	130	10	2.59	0.57
	1.6	93.3	140	15	2.97	0.61
	1.2	70	135	20	3.27	0.66
	1.0	56	130	25	3.52	0.70
	1.1	46.7	160	30	3.74	0.70
	0.8	35	145	40	4.12	0.70
	0.6	28	135	50	4.44	0.70
	0.5	23.3	130	60	4.71	0.70

机型代号 Model code	输入轴功率 Input power kW	输出转速 Output speed r/min	输出转矩 Output torque N.m	传动比 Transmission ratio i	输出轴径向力 Output radial force kN	输入轴径向力 Input radial force kN
63	0.4	17.5	122	80	5.19	0.70
	0.3	14	118	100	5.59	0.70
75	4.1	186.7	185	7.5	2.78	0.70
	3.2	140	195	10	3.06	0.83
	2.3	93.3	200	15	3.50	0.85
	1.9	70	210	20	3.86	0.98
	1.5	56	200	25	4.16	0.98
	1.5	46.7	230	30	4.42	0.98
	1.1	35	220	40	4.86	0.98
	0.9	28	210	50	5.24	0.98
	0.8	23.3	200	60	5.56	0.98
	0.6	17.5	190	80	6.13	0.98
	0.5	14	180	100	6.60	0.98
90	6.3	186.7	290	7.5	3.08	0.90
	5.1	140	310	10	3.39	1.08
	4.1	93.3	360	15	3.88	1.25
	3.1	70	355	20	4.27	1.27
	2.4	56	340	25	4.60	1.27
	2.6	46.7	410	30	4.89	1.27
	1.8	35	360	40	5.38	1.27
	1.4	28	340	50	5.79	1.27
	1.1	23.3	320	60	6.16	1.27
	0.8	17.5	285	80	6.78	1.27
	0.7	14	270	100	7.30	1.27
110	12	186.7	552	7.5	3.89	1.20
	9.8	140	598	10	4.28	1.46
	7.5	93.3	656	15	4.90	1.60
	5.6	70	644	20	5.39	1.70
	4.7	56	679	25	5.81	1.70
	4.5	46.7	725	30	6.18	1.70
	3.3	35	702	40	6.80	1.70
	2.6	28	660	50	7.32	1.70
	2.1	23.3	616	60	7.78	1.70
	1.4	17.5	515	80	8.57	1.70
	1.1	14	483	100	9.23	1.70
130	16.1	186.7	750	7.5	5.09	1.50
	13.5	140	820	10	5.60	1.84
	10.3	93.3	920	15	6.41	2.07
	7.6	70	910	20	7.06	2.10
	6.5	56	930	25	7.60	2.10

www.FAMSANAT.COM

شماره تماس : ۰۲۱-۳۳۹۷۰۱۴۸
تلفن همراه : ۰۹۱۲۱۳۹۱۱۵۰
www.famsanat.com
فرا صنعت

机型代号 Model code	输入轴功率 Input power kW	输出转速 Output speed r/min	输出转矩 Output torque N.m	传动比 Transmission ratio i	输出轴径向力 Output radial force kN	输入轴径向力 Input radial force kN
130	6.4	46.7	1040	30	8.08	2.10
	4.9	35	1050	40	8.89	2.10
	3.6	28	980	50	9.58	2.10
	3.1	23.3	900	60	10.18	2.10
	2.3	17.5	840	80	11.21	2.10
	1.7	14	740	100	12.07	2.10
150	25.8	186.7	1200	7.5	6.96	1.95
	20.2	140	1240	10	7.66	2.26
	13.9	93.3	1250	15	8.77	2.28
	11.1	70	1300	20	9.65	2.67
	8.4	56	1200	25	10.40	2.80
	7.1	46.7	1200	30	11.05	2.80
	7.3	35	1550	40	12.16	2.80
	5.4	28	1400	50	13.10	2.80
	4.2	23.3	1260	60	13.92	2.80
	3.1	17.5	1150	80	15.32	2.80
	2.3	14	1000	100	16.50	2.80

WWW.FAMSANAT.COM

شماره تماس : ۰۲۱-۳۳۹۷۰۱۴۸
تلفن همراه : ۰۹۱۲۱۳۹۱۱۵۰
www.famsanat.com
فرا صنعت

5.4 Double step reducer(shaft extend input, input speed is 1400r/min)

机型代号 Model code	输入轴功率 Input power kW	输出转速 Output speed r/min	输出转矩 Output torque N.m	传动比 Transmission ratio i	输出轴径向力 Output radial force kN	输入轴径向力 Input radial force kN
30/40	0.1	4.7	73	300	3.49	0.21
	0.1	3.5	65	400	3.49	0.21
	0.08	2.8	61	500	3.49	0.21
	0.06	2.3	73	600	3.49	0.21
	0.04	1.9	73	750	3.49	0.21
	0.03	0.6	73	900	3.49	0.21
	0.02	1.2	65	1200	3.49	0.21
	0.02	0.9	73	1500	3.49	0.21
	0.02	0.78	73	1800	3.49	0.21
	0.01	0.58	65	2400	3.49	0.21
	0.01	0.4	65	3200	3.49	0.21
	0.01	0.35	33	4000	3.49	0.21
	0.01	0.28	29	5000	3.49	0.21
30/50	0.15	4.7	145	300	4.84	0.21
	0.1	3.5	124	400	4.84	0.21
	0.1	2.8	120	500	4.84	0.21
	0.1	2.3	145	600	4.84	0.21
	0.1	1.9	145	750	4.84	0.21
	0.1	1.6	145	900	4.84	0.21
	0.08	1.2	124	1200	4.84	0.21
	0.06	0.93	145	1500	4.84	0.21
	0.04	0.78	145	1800	4.84	0.21
	0.03	0.6	124	2400	4.84	0.21
	0.02	0.5	120	3000	4.84	0.21
	0.02	0.35	82	4000	4.84	0.21
	0.02	0.29	82	4800	4.84	0.21
30/63	0.24	4.7	230	300	6.27	0.21
	0.2	3.5	230	400	6.27	0.21
	0.2	2.8	216	500	6.27	0.21
	0.13	2.3	230	600	6.27	0.21
	0.11	1.9	216	750	6.27	0.21
	0.1	1.6	198	900	6.27	0.21
	0.1	1.2	230	1200	6.27	0.21
	0.1	0.93	216	1500	6.27	0.21
	0.1	0.78	198	1800	6.27	0.21
	0.1	0.58	230	2400	6.27	0.21
	0.08	0.47	216	3000	6.27	0.21
	0.06	0.35	172	4000	6.27	0.21
	0.04	0.28	150	500	6.27	0.21
40/75	0.4	4.7	390	300	7.38	0.35
	0.3	3.5	360	400	7.38	0.35
	0.21	2.8	320	500	7.38	0.35
40/75	0.2	2.3	390	600	7.38	0.35
	0.2	1.9	390	750	7.38	0.35
	0.14	1.6	390	900	7.38	0.35
	0.11	1.2	360	1200	7.38	0.35
	0.1	0.93	390	1500	7.38	0.35
	0.1	0.78	390	1800	7.38	0.35
	0.1	0.58	360	2400	7.38	0.35
	0.1	0.47	320	3000	7.38	0.35
	0.08	0.35	250	4000	7.38	0.35
	0.06	0.28	230	5000	7.38	0.35
40/90	0.6	4.7	610	300	8.18	0.35
	0.43	3.5	610	400	8.18	0.35
	0.34	2.8	560	500	8.18	0.35
	0.3	2.3	610	600	8.18	0.35
	0.23	1.9	560	750	8.18	0.35
	0.2	1.6	505	900	8.18	0.35
	0.2	1.2	610	1200	8.18	0.35
	0.14	0.93	560	1500	8.18	0.35
	0.11	0.78	505	1800	8.18	0.35
	0.11	0.58	610	2400	8.18	0.35
	0.1	0.47	560	3000	8.18	0.35
	0.1	0.35	460	4000	8.18	0.35
	0.1	0.28	410	5000	8.18	0.35
50/110	1.1	4.7	1265	300	10.32	0.49
	0.8	3.5	1185	400	10.32	0.49
	0.61	2.8	1100	500	10.32	0.49
	0.6	2.3	1185	600	10.32	0.49
	05	1.9	1265	750	10.32	0.49
	0.43	1.6	1265	900	10.32	0.49
	0.31	1.2	1186	1200	10.32	0.49
	0.3	0.93	1265	1500	10.32	0.49
	0.3	0.78	1265	1800	10.32	0.49
	0.2	0.58	1185	2400	10.32	0.49
	0.15	0.47	1100	3000	10.32	0.49
	0.13	0.35	819	4000	10.32	0.49
	0.1	0.28	746	5000	10.32	0.49
63/130	1.5	4.7	1760	300	13.5	0.7
	1.1	3.5	1650	400	13.5	0.7
	0.9	2.8	1550	500	13.5	0.7
	0.8	2.3	1650	600	13.5	0.7
	0.7	1.9	1760	750	13.5	0.7

www.famsanat.com

شماره تماس : ۰۲۱-۳۳۹۷۰۱۴۸
تلفن همراه : ۰۹۱۲۱۳۹۱۱۵۰
www.famsanat.com

فرا صنعت

机型代号 Model code	输入轴功率 Input power kW	输出转速 Output speed r/min	输出转矩 Output torque N.m	传动比 Transmission ratio i	输出轴径向力 Output radial force kN	输入轴径向力 Input radial force kN
63/130	0.6	1.6	1760	900	13.5	0.7
	0.4	1.2	1650	1200	13.5	0.7
	0.4	0.93	1760	1500	13.5	0.7
	0.3	0.78	1760	1800	13.5	0.7
	0.3	0.58	1650	2400	13.5	0.7
	0.2	0.47	1550	3000	13.5	0.7
	0.1	0.35	1220	4000	13.5	0.7
	0.1	0.28	1100	5000	13.5	0.7
63/150	3.4	9.3	2340	150	18	0.7
	2.7	7.0	2340	200	18	0.7
	1.9	4.6	2050	250	18	0.7
	1.9	4.7	2340	300	18	0.7
	1.8	3.5	2670	400	18	0.7
	1.4	2.8	2330	500	18	0.7
	1.3	2.3	2670	600	18	0.7
	1.0	1.9	2330	750	18	0.7
	0.7	1.6	2100	900	18	0.7
	0.7	1.2	2670	1200	18	0.7
	0.4	0.78	2100	1800	18	0.7
	0.5	0.6	2670	2400	18	0.7
	0.3	0.5	2330	3000	18	0.7
	0.2	0.4	1880	4000	18	0.7
	0.2	0.3	1650	5000	18	0.7

WWW.FAMSANAT.COM

right revolving direction are right according to requirement. It is better that the input speed of worm shaft shouldn't exceed 2000 RPM, the general range is 600-1800 RPM.

6.4.2 The load should be added step by step when using the machine. Never running it with full load.

6.4.3The reducer which model is among 25-90 has the oil add hole only. It has been full of synthetic lubrication oil ISO VG320 .User doesn't need to think about oil adding, after about 10000 hours conti-nual running, please change new lubrication oil.

6.4.4 The reducer model of 110~150 has oil add hole, oil out hole and oil gauge. Mineral lubrication oil ISO VG460 has been filled in enough, before using, user must pull out the rubber ring of vent plug. After the first 500 hours running, clean the interior box and change new oil in it. Then change the oil once per 5000 hours.

6.4.5 The permitted temperature of the oil in reducer is 95℃. If up to this value, it must be stopped and checked.

6.4.6 When the ambient temperature is 5℃ upper or lower than the normal level stated in the table, please cont act with us.

7. Lubricant

7.1 Lubricant oil chosen table

减速机规格 Reducer size	25-90	110~150	
润滑油类型 Type of lubrication oil	合成润滑油 Synthetic lubrication oil	矿物润滑油 Mineral lubrication oil	
环境温度℃ Ambient temperature	-25~+50	-5~+40	-15~+25
ISO VG	ISO VG 320	ISO VG 460	ISO VG 220
AGIP	TELIUM VSF320	BLASIA 460	BLASIA 220
SHELL	TIVELA S320	TIVELA S460	TIVELA S220
ESSO	S220	SPARTAN EP460	SPARTAN EP220
MOBIL	GLYGOYLE HE320	MOBIL GEAR 630xP	MOBIL GEAR 630xP
CASTROL	ALPHA SYN PG320	ALPHA MAX 460	ALPHA MAX 200
BP	ENERGOL SG-XP320	ENERGOL GR-XP460	ENERGOL GR-XP220

7.2 Adding Capacity of lubrication oil

规格 Type / 安装型式 Installation	25	30	40	50	63	75	90	110	130	150
B3	0.02	0.01	0.08	0.15	0.3	0.55	1	3	4.5	7
B6 B7								2.5	3.5	5.4
B8								2.2	3.3	5.1
V5								3	4.5	7
V6								2.2	3.3	5.1

WWW.FAMSANAT.COM